МУНИЦИПАЛЬНОЕ УЧРЕЖДЕНИЕ ДОПОЛНИТЕЛЬНОГО ОБРАЗОВАНИЯ «ЦЕНТР ТВОРЧЕСТВА ИМЕНИ Г.А. КАРЧЕВСКОГО»

(МУ ДО «ЦТ»)

«Г.А. КАРЧЕВСКИЙ НИМА ТВОРЧЕСТВО СÖВМÖДАН» СОДТÖД ТÖДÖМЛУН СЕТАН МУНИЦИПАЛЬНÖЙ УЧРЕЖДЕНИЕ

(«ТС» СТС МУ)

РЕКОМЕНДОВАНА
художественно-методическим советом
протокол № 9
«25» мая 2022 г.

УТВЕРЖДЕНА
приказом директора
МУ ДО "ЦТ»
№ 01-10/148 от «26» мая 2022 г.

ДОПОЛНИТЕЛЬНАЯ ОБЩЕОБРАЗОВАТЕЛЬНАЯ ПРОГРАММА – ДОПОЛНИТЕЛЬНАЯ ОБЩЕРАЗВИВАЮЩАЯ ПРОГРАММА

«Кройка и шитье»

Направленность: художественная

Вид программы по уровню освоения:
стартовая – 1 г.о., базовая – 2-3 г.о.

Возраст учащихся, на которых рассчитана программа: 7 -18 лет
Срок реализации программы: 3 года

Составитель: Шелестова Татьяна Сергеевна,
педагог дополнительного образования

г. Ухта, 2022 г.

Раздел 1: Комплекс основных характеристик образования

Пояснительная записка

Дополнительная общеобразовательная программа – дополнительная общеразвивающая программа «Кройка и шитье» имеет художественную направленность, разработана в соответствии с требованиями следующих документов:

- Федеральный закон от 29.12.2012 г. № 273-ФЗ «Об образовании в Российской Федерации»;
- п. 65 Правил ПФДО (Приказ МОН и МП РК № 214-п от 01.06.2018 г.);
- Приказ Минпросвещения России от 30.09.2020 г. № 533 «О внесении изменений в Порядок организации и осуществления образовательной деятельности по ДОП, утверждённый приказом Минпросвещения России №196 от 09.11.2018 г.»;
- Концепции развития дополнительного образования детей до 2030 года (утв. Распоряжением Правительства РФ от 31 марта 2022 г. №678-р);
- Приказ Министерства образования и науки РФ от 09.11.2018 г. №196 г. Москва «Порядок организации и осуществления образовательной деятельности по дополнительным общеобразовательным программам»;
- Письмо Министерства образования и молодежной политики Республики Коми от 27.01.2016 г. №07-27/45 «Методические рекомендации по проектированию дополнительных общеобразовательных – дополнительных общеразвивающих программ в Республике Коми»;
- Приказ Министерства образования и науки РФ от 23.08.2017 г. N 816 "Об утверждении Порядка применения организациями, осуществляющими образовательную деятельность, электронного обучения, дистанционных образовательных технологий при реализации образовательных программ";
- Письмо Минпросвещения России от 19.03.2020 N ГД-39/04 "О направлении методических рекомендаций" (вместе с "Методическими рекомендациями по реализации образовательных программ начального общего, основного общего, среднего общего образования, образовательных программ среднего профессионального образования и дополнительных общеобразовательных программ с применением электронного обучения и дистанционных образовательных технологий").

Составлена на основе типовых программ «Конструирование и моделирование одежды» и «Оформление одежды», под редакцией Молотобаровой О.С.

Актуальность программы заключается в том, что многие дети мечтают научиться шить своими руками, как только начинают играть в куклы, тем самым стремятся разнообразить свой игровой мир. В дальнейшем появляется желание шить различные индивидуальные предметы одежды и для себя.

Программа раскрывает особенности и тонкости индивидуального пошива, моделирования и конструирования одежды, дает представления о мире моды, воспитывает чувство стиля и красоты, позволяет почувствовать свою уникальность. Знания и навыки, полученные в процессе обучения, дадут возможность шить любые изделия, а некоторым из них и определиться с будущей профессией.

Программа создает оптимальную систему и для практического художественно – эстетического воспитания, формирующего нравственные идеалы и духовные потребности, развивая творческий потенциал.

Новизна данной программы состоит в обучении не только навыкам шитья, моделирования и конструирования по схемам, опубликованным в журналах по рукоделию, но и навыкам самостоятельно создавать эскизы и чертежи выкроек изделия с учетом особенности своей фигуры.

Применение знаний и навыков, полученных на занятиях, даст возможность учащимся шить любые изделия, используя комплексно, при проектировании предметов одежды, интерьера и способствует профориентированию.

Педагогическая целесообразность заключается в том, что изучение навыков шитья происходит во время выполнения изделия, например, изделия из лоскутной пластики и изделий простых форм. При этом выбор является самостоятельным, что предполагает индивидуальный подход на занятии к каждому учащемуся. Учитываются личные качества каждого ребенка, и способности усвоения изучаемого материала. Очень приветствуется в коллективе инициатива, проявление фантазии детей.

Программа направлена на формирование практических трудовых навыков, эстетического воспитания расширение кругозора, освоение ручного и машинного шитья, конструирования, приобретения навыков работы с необходимыми инструментами.

Программа благотворно влияет на развитие мелкой пальцевой моторики, координации движений рук и глаз.

В конце каждого занятия проводится гимнастика для рук с целью уменьшения степени напряженности на органы зрения, снятия утомления.

Отличительной особенностью программы является использование обучающей техники «лоскутного шитья», сочетающей в себе технологичность и художественность с опорой на национальные традиции, что позволяет возродить этот вид прикладного творчества.

Адресат программы: в объединение принимаются все желающие, специального отбора не производится. В группу второго года обучения могут быть зачислены новички после тестирования или опроса, при наличии определенного уровня общего развития и интереса в возрасте от 7 до 18 лет. Группы формируются разновозрастные, при формировании групп больший акцент дается на уровень умений в сфере шитья.

Вид программы по уровню освоения. Содержание программы выстроено в двух уровнях: стартовом 1 год обучения, базовом – 2-3 год обучения.

Стартовый уровень предполагает освоение навыка выполнения основных элементов швейного дела, с использованием и реализацией педагогом общедоступных и универсальных форм организации материала, минимальную сложность содержания программы. Для данного уровня характерна первоочередная направленность на развитие интереса и мотивации детей к прикладному искусству, на приобретение базовых знаний и умений, необходимых для работы со швейным оборудованием и владения навыками правильного выполнения основ шитья. В эту группу входят учащиеся дошкольного и младшего школьного возраста. Учащиеся данного уровня принимают участие в небольших выставках своего класса, результаты контрольных зачетов низкие и средние, редко - высокие.

Базовый уровень предполагает повышение сложности содержания программы, расширение знаний по основным навыкам шитья, раскрытие творческих способностей личности, умениями и максимально возможное развитие исполнительских навыков в данном виде деятельности, воспитание самостоятельности. Основная задача теоретических знаний – расширить знания по творческим навыкам выполнения различных изделий из разных видов ткани. В практической деятельности посильность занятий координируется с личностными возможностями обучающихся. На данном уровне учащиеся учатся взаимодействовать не только с педагогом, но и со сверстниками. В эту группу входят учащиеся с хорошими художественными данными, которые занимаются в рамках требования программы, учащиеся этой группы испытывают потребность в получении новых знаний, в открытии для себя новых способов деятельности, умеют точно и уверенно выполнять задания педагога, результаты контрольных зачетов средние и высокие. Учащиеся этого уровня принимают активное участие в конкурсах разного уровня.

Программа является модульной, линейной.

Объем программы: всего программа осваивается за 576 часов.

Срок освоения программы: 3 года, 9 месяцев в году, 36 недель в году.

Режим занятий

Год обучения	Уровень	Возраст учащихся	Кол-во занятий в неделю	Продолжительность одного часа
1 г.о.	Стартовый	7-12 лет	2 раза в неделю по 2 часа	1 акад. час = 45 мин. перерыв между занятиями 10 мин.
2 г.о.	Базовый	10-15 лет	3 раза в неделю по 2 часа	1 акад. час = 45 мин. перерыв между занятиями 10 мин.
3 г.о.	Базовый	14 – 18 лет	3 раза в неделю по 2 часа	1 акад. час = 45 мин. перерыв между занятиями 10 мин.

Особенности организации образовательного процесса: для реализации данной программы используются такие формы как фронтальная, групповая и индивидуальная; виды занятий - учебные занятия, конкурсы, выставки.

Данная программа носит деятельностный характер, так как предполагает использование форм и методов работы, которые обеспечивают самостоятельную творческую работу учащихся (поиск информации, метод импровизации) установку на свободу выбора, самоконтроль и рефлексию собственных достижений. В результате чего формируются следующие образовательные компетенции:

1. Ценностно-смысловая (учащийся способен видеть и понимать целостность окружающего мира).
2. Учебно-познавательная (учащийся овладевает знаниями, умениями и навыками, приемами исследовательской деятельности).
3. Коммуникативная (учащийся овладевает навыками работы в группе с различными социальными ролями).
4. Социально-трудовая (учащийся овладевает этикой взаимоотношений с другими учащимися, взрослыми, овладевает знаниями в области профессионального самоопределения).
5. Компетенция личностного самосовершенствования (формируется культура мышления и поведения).

Работа по данной программе обеспечивает ряд **межпередметных** связей с технологией, черчением, окружающим миром, изобразительным искусством, математикой.

Адаптация программы проведена в соответствии с возрастом обучающихся и теми условиями, которые складываются на сегодняшний день в МУ ДО «Центр творчества имени Г.А.Карчевского» г. Ухты.

Цель и задачи программы

Цель: обучение детей основам швейного мастерства и создание условий для их активного социального развития с учетом индивидуальности каждого ребенка посредством занятий кройкой и шитьем.

Для достижения цели необходимо решить **следующие задачи:**

Обучающие задачи 1 года обучения:

- научить правилам техники безопасности при работе на швейных машинах, колюще-режущими инструментами, электрооборудованием;
- научить основным приемам шитья;
- научить поэтапному изготовлению простых форм изделий: подставка, наволочка, поясные изделия;
- познакомить с видами одежды;
- научить правилам измерения человеческой фигуры;
- научить созданию эскиза модели изделия;
- обучить правилам построения чертежей и создания выкроек предметов одежды;
- научить изготавливать простые модели одежды;
- сформировать комплекс знаний основных элементов шитья, видов машинных и ручных швов, видов отделки и «фурнитуры»;

- обучить правилам выполнения влажно-тепловой обработки изделий.

Обучающие задачи 2 года обучения:

- обучить технологии конструирования и моделирования предметов одежды;
- обучить изготавливать модели одежды, имеющие усложняющие элементы;
- научить правильному подбору ткани, гармоничному сочетаю цвета;
- научить работать на электрических швейных машинах;
- сформировать навык самовыражения через выполнение творческих заданий.

Обучающие задачи 3 года обучения:

- обучить правилам дублирования деталей изделия;
- обучить правилам работы со сложными тканями (креп, шелк, пальтовые, костюмные);
- обучить изготовлению моделей сложных форм;
- научить определять название и форму деталей кроя;
- научить качественно выполнять работу, рационально используя материал и время;
- обучить использовать декоративные элементы одежды.

Развивающие:

- развить способности слышать и принимать цели и задачи учебной деятельности;
- развить способности учащихся к поиску средств осуществления учебной цели и задач;
- развить способности решения проблем творческого и поискового характера;
- развить начальные формы рефлексии;
- развить способности конструктивно действовать в ситуациях успеха и неуспеха;
- развить способности использования знаково-символических средств представления информации для создания моделей одежды;
- развить трудолюбие, терпение и аккуратность.

Воспитательные:

- воспитать условия для процесса формирования коллектива в объединении;
- воспитать самостоятельность и личную ответственность за свои поступки;
- воспитать эстетические потребности, ценности и чувства;
- воспитать доброжелательность и эмоционально-нравственную отзывчивость, понимание и сопереживание чувствам других людей;
- воспитать трудовые качества личности: самостоятельность, трудолюбие, ответственность, аккуратность;
- воспитать волевые качества личности: усердие, старательность, целеустремлённость;
- воспитать способность объективно воспринимать результат работы своей и чужой.

Содержание программы

Учебный план

№	Наименование модулей	Кол-во часов			Всего	Формы аттестации
		1 г.о.	2 г.о.	3 г.о.		

модуля						
1.	Техника лоскутного шитья	72		-	72	Педагогическое наблюдение, выставка, диагностика
2.	Поясные изделия	72	84	-	156	Педагогическое наблюдение, выставка, диагностика
3.	Плечевые изделия	-	90	66	156	Педагогическое наблюдение, выставка, диагностика
4.	Изделия летнего ассортимента		42	50	92	Педагогическое наблюдение, выставка, диагностика
5.	Изделия на подкладе	-	-	100	100	Педагогическое наблюдение, выставка, диагностика
	Всего	144	216	216	576	

В конце каждого занятия проводится гимнастика для рук с целью снятия утомления и уменьшения степени напряженности на органы зрения.

Содержание учебного плана

1 год обучения

Модуль 1. Техника лоскутного шитья.

Образовательная задача модуля: обучить основным приемам кройки и шитья.

Учебные задачи:

1. научить правилам техники безопасности при работе с инструментами и оборудованием;
2. научить выполнению ручных швов, швов на швейной машине;
3. научить построению схем лоскутных техник, раскрою деталей, подбору ткани, сборке лоскутных изделий;
4. научить изготовлению шаблонов: квадрата, прямоугольника, треугольника, полоски, шестиугольника, ромба с углом 60;
5. развить способности слышать и принимать цели и задачи учебной деятельности;
6. воспитать условия для процесса формирования коллектива в объединении.

Тематические рабочие группы и форматы:

- групповые (учебные занятия, игры, беседы, наблюдение);
- индивидуальные (беседы, самостоятельная работа, диагностические занятия).

Модуль 2. Поясные изделия

Образовательная задача модуля: обучить основам моделирования и конструирования швейных изделий.

Учебные задачи:

1. научить изготавливать чертеж выкройки швейного изделия;
2. сформировать умение определять название и форму деталей кроя;
3. научить подбору материала для изготовления швейного изделия;
4. научить последовательности операций по изготовлению;
5. научить выбору модели, выполнению эскиза и работе с журналами;
6. научить правильному определению нормы расхода ткани, рациональному использованию материала и времени;
7. научить сметыванию деталей, обработке верхнего среза, низа изделия, шаговых и среднего швов;

8. научить обработке петли и пришиванию пуговиц, втачиванию застежки-молнии;

10.раскрыть понятия: «фурнитура», «прорезной карман», «вытачка», «пройма»;

11.обучить правилам влажно-тепловой обработки изделий;

12.воспитать трудовые качества личности: самостоятельность, трудолюбие, ответственность, аккуратность.

Тематические рабочие группы и форматы:

- групповые (учебные занятия, игры, беседы, наблюдение);
- индивидуальные (беседы, самостоятельная работа, диагностические занятия).

Тематическая программа 1 г.о.

№ п/п	Виды учебных занятий, учебных работ	Содержание	Кол-во часов
МОДУЛЬ 1 «Техника лоскутного шитья»			
1.1 Вводное занятие	Беседа, обсуждение, инструктаж по ТБ, презентация, диагностика	Знакомство. Оборудование кабинета, организация рабочего места. Техника безопасности. Что такое «Игольница»? Обсуждение применения изделия. Изучение последовательности выполнения, применение ручного шва «обметочный». Проведение рубежной диагностики: изготовление двух детальной игольницы.	4
1.2 Материаловедение и техника ручного шва	Рассказ, упражнение. Самостоятельная работа.	Знакомство с тканями по виду волокон: хлопчатобумажными, шерстяными, льняными, шёлковыми и тканями из химических волокон. Их особенности и назначение. Определение долевой и уточной нити, лицевой и изнаночной стороны ткани. Правила подбора швейных ниток (по номерам). Рассказ о видах ручных стежков, их назначение и применение: ручные сметочные (смёточный прямой, смёточный косой, ручной стачной), ручных стежков постоянного назначения (потайной, петельный, крестообразный). Длина и ширина стежков. (Приложение № 1, рис. 1) Самостоятельное выполнение упражнений стежков на отрезе ткани.	4
1.3 Работа на швейной машине	Беседа, рассказ, демонстрация, упражнение. Инструктаж по ТБ. Самостоятельная работа.	Знакомство со швейной машиной. Заправка швейных машин, общие правила работы: осанка, положение рук, положение ткани, натяжение нити в зависимости от вида ткани. Правила и выполнение прямых, овальных и зигзагообразных строчек; выполнение соединительных швов (стачной шов, расстрочной, настрочной, накладной, шов стык); выполнение краевых швов (шов в подгибку с закрытым срезом, окантовочный с закрытым срезом, окантовочный с открытым срезом); техника безопасности при работе на швейной машине. (Приложение № 1, рис. 2) Самостоятельное выполнение каждого вида шва на нескольких отрезах хлопчатобумажной ткани.	4
1.4 Лоскутное шитье простых форм.	Беседа, презентация, практикум по решению познавательной задачи. Самостоятельная работа.	Знакомство с термином «пэчворк» - лоскутное шитье и мозаика. Виды «пэчворка»: классический, японский, акварель, колодец, мозаика, соты. Простые изделия, изделия со сложным узором. Правила подбора видов ткани. Правила цветосочетания. Рассмотрение простых форм лоскутного шитья на примере изготовления бытовой подставки под горячее. Рассмотрение термина «эскиз». Создание эскиза. Самостоятельное выполнение эскиза прихватки. Решение проблемы специфического подбора материала для пэчворка. Выводы учащихся. Самостоятельный	12

		подбор материалов. Соблюдение пропорций и математической точности (лоскуты в форме квадрата). Поэтапное самостоятельное выполнение работы. Раскрой деталей. Работа на машинке. Порядок сборки блоков. Смётывание деталей, из которых составлены блоки изделия. Учащиеся выбирают вид шва: какой вид сметочного шва выбрать? Работа на машинке. Правила влажно-тепловой обработки (далее в тексте – ВТО): разутюживание и заутюживание швов, техника безопасности при работе с утюгом. Стачивание квадратов в блок. Сметывание и стачивание двух блоков вместе с прослойкой. Решение проблемы выбора наполнителя для подставки под горячее: «Какую ткань выбрать в качестве утепления? (ватин, синтепон), чтобы подставка не была тонкой. Завершение работы: один край завершен потайным швом, ВТО.	
1.5 Лоскутное шитье сложных форм	Беседа, просмотр иллюстраций, упражнение, практикум по решению познавательной задачи.	Сложные формы лоскутного шитья в виде мозаики на примере изготовления наволочки для диванной подушки. Решение проблемы: какую форму лоскута выбрать (треугольник, квадрат). Самостоятельное поэтапное выполнение работы. Ручные швы и работа на машинке. Лоскуты сметываются, стачиваются в два блока. Сборка блоков. Завершение работы: один край завершен потайным швом, ВТО.	14
1.6 Лоскутное покрывало.	Беседа, просмотр иллюстраций, упражнение коллективная работа в группах. Диагностика.	Рассмотрение термина «покрывало». Для чего нужно покрывало? Решение проблем выбора: 1) вид пэчворка (классический или мозаика); 2) материалы по виду, цвету и фактуре. Поэтапное изготовление полотна: раскрой, сметывание, стачивание, ВТО. Знакомство с термином «подклад». Сметывание и стачивание лоскутного полотна с подкладом. Завершение работы: стежка, ВТО. Текущая диагностика по итогам прохождения модуля.	34
		Итого по модулю 1:	72
2. Модуль «Поясные изделия»			
2.1 Юбка двух шовная	Обсуждение, Презентация, работа с журналами, самостоятельная работа.	Давайте обсудим, какие стили в одежде вы знаете? Стиль в одежде можно выбирать по – настроению, но лучше выбирать по случаю. Например, для повседневного использования, для торжеств, спортивную. Таким образом, учащиеся делают вывод, что стили в одежде делятся на основополагающие категории: классический, романтический, спортивный. Рассмотрим классический стиль на примере двух шовной юбки. Термин «поясные изделия» (юбка, шорты, брюки). Исторический обзор женской юбки. Простые виды классических юбок по силуэту: прямая, коническая, клиновидная. Виды юбок по длине: мини, макси, миди. Введение терминов: «моделирование», «конструирование». Введение в поэтапное изготовление юбки и самостоятельное выполнение работы. Зарисовка эскиза модели. Правила снятия мерок (Приложение № 1, рис.3) Определение нормы расхода ткани. Изготовление выкроек (Приложение № 1, рис.4). Термин «вытачка». Раскрой изделия. Смётывание деталей. Примерка. Исправление неточностей. Примерка. Работа на машинке. Пошаговое выполнение дальнейшей работы: обработка вытачек, боковых швов, втачивание застежки-молнии в боковой шов. Рассмотрение термина «обтачка». Обтачка верхнего среза и низа изделия. Обработка петли, пришивание пуговицы (крючка). Завершение работы - ВТО.	22

2.2 Шорты	Беседа, презентация, работа с журналами, практикум по решению познавательной задачи, самостоятельная работа	История создания женских шорт. Виды шорт: короткие, широкие, с подворотами, с запахом. Педагог предлагает учащимся изготовить простую модель шорт: на поясе-резинке без карманов. Решение проблемы: какую ткань выбрать по фактуре и цвету. Введение в поэтапное изготовление шорт и самостоятельное выполнение работы. Самостоятельное поэтапное изготовление. Зарисовка эскиза модели. Правила снятия мерок. Определение нормы расхода ткани. Изготовление выкроек (Приложение № 1, рис.5). Раскрой изделия. Смётывание деталей. Примерка. Исправление неточностей. Примерка. Работа на машинке. Обработка вытачек, боковых швов. Обработка шаговых и среднего швов. Обработка застежки. Покрой и обработка пояса. Обработка верхнего среза поясом на резинке. Обработка низа изделия. Завершение работы - ВТО.	18
2.3 Брюки.	Беседа, презентация, работа с журналами, самостоятельная работа	История создания женских брюк. Педагог предлагает учащимся изготовить классических брюк прямого кроя на пришивном поясе с «прорезным» карманами. Введение в поэтапное изготовление брюк на примере классических самостоятельное выполнение работы. Зарисовка эскиза модели. Определение нормы расхода ткани. Изготовление выкроек (Приложение № 5, рис. 6). Раскрой изделия. Смётывание деталей. Примерка. Исправление неточностей. Примерка. Обработка вытачек, боковых швов. Работа на машинке. Обработка шаговых и среднего швов. Втачивание молнии. Обработка застежки. Покрой пояса. Обработка верхнего среза поясом. Обработка низа изделия. Обработка петли, пришивание пуговицы (крючка). ВТО.	30
2.4 Заключительное занятие.	Беседа, просмотр иллюстраций, упражнение.	Подведение итогов. Выставка готовых изделий. Диагностика.	2
		Итого по модулю 2:	72

2 год обучения

<u>Модуль 2. Поясные изделия</u>

Образовательная задача модуля: обучить моделированию и конструированию поясных изделий.

Учебные задачи:

1. научить изготавливать чертеж выкройки поясного изделия;
2. научить последовательности операций по изготовлению поясных изделий;
3. научить сметыванию деталей, обработке верхнего среза, низа изделия, шаговых и среднего швов;
4. научить кроить и шить сложные поясные изделия: юбка, шорты, брюки;
5. научить сложным элементам: подвороты, запах, «кокетка»;
6. развить способности использования знаково-символических средств представления информации для создания моделей одежды;
7. воспитать условия для процесса формирования коллектива в объединении.

Тематические рабочие группы и форматы:

- групповые (учебные занятия, игры, беседы, наблюдение);
- индивидуальные (беседы, самостоятельная работа, диагностические занятия).

<u>Модуль 3. Плечевые изделия.</u>

Образовательная задача модуля: обучить моделированию и конструированию плечевых изделий.

Учебные задачи:

1. научить изготовлению чертежей выкроек плечевых изделий;
2. рассмотреть термин «плечевые изделия» и виды: платье, жилет, жакет, сарафан;
3. научить поэтапному изготовлению плечевого изделия;
4. научить выполнению разнообразных видов вытачек;
5. научить поузловой обработке швейных изделий;
6. сформировать представление о видах жилета, жакета, платья;
7. сформировать знание видов рукава: втачной, реглан;
8. развить трудолюбие, терпение и аккуратность;
9. воспитать эстетические потребности, ценности и чувства.

Тематические рабочие группы и форматы:

- групповые (учебные занятия, игры, беседы, наблюдение);
- индивидуальные (беседы, самостоятельная работа, диагностические занятия).

Модуль 4. Изделия летнего ассортимента.

Образовательная задача модуля: обучить моделированию и конструированию изделий летнего ассортимента.

Учебные задачи:

1. научить изготовлению чертежей выкройки изделий летнего ассортимента;
2. научить моделированию и конструированию швейных изделий;
3. научить изготовлению одежды летнего ассортимента: сарафан, майка, топ, блуза без рукавов;
4. научить технике «спущенное плечо»;
5. научить выполнение аппликации «пэчворк» клеевым способом;
6. научить обработке проймы;
7. воспитать самостоятельность и личную ответственность за свои поступки;
8. развить способности конструктивно действовать в ситуациях успеха и неуспеха.

Тематические рабочие группы и форматы:

- групповые (учебные занятия, игры, беседы, наблюдение);
- индивидуальные (беседы, самостоятельная работа, диагностические занятия).

Тематическая программа 2 г.о.

№ п/п	Виды учебных занятий, учебных работ	Содержание	Кол-во часов
Модуль 2 «Поясные изделия»			
2.1 «Вводное занятие»	Игра, инструктаж, диагностика	Задача и план работы. Организация рабочего места. Техника безопасности. Правила снятия мерок. Проведение рубежной диагностики. Введение в моделирование	2
2.2 Юбка со сложными элементами	Обсуждение, работа с журналами, демонстрация готовых изделий, самостоятельная работа.	Педагог предлагает учащимся изготовить модель юбки со сложными элементами: на поясе, прямая трех шовная со шлицей или клиновидная (Приложение № 1,рис.7) Давайте обсудим: в чем отличия между двух шовной юбки от многошовной. Учащиеся делают вывод, что отличие в технологии изготовления. Учащиеся планируют поэтапность выполнения и предлагают пути решения сложных технологических приемов. Делают самостоятельный выбор модели и поэтапно ее изготавливают.	26
2.3 Шорты с	Беседа, просмотр иллюстраций в	Педагог предлагает учащимся изготовить шорты с запахом (удлиненный по-косой край запашной детали),	24

запахом	журналах, практикум по решению познавательной задачи, самостоятельная работа.	завязывающийся пояс. Учащиеся решают проблему: в чем сложность модели? Делают вывод, что запашную деталь надо кроить по косой, и самостоятельно выбирают ткань, цвет. Далее происходит поэтапное изготовление изделия, на примере шорт простой формы. Конструирование запашной детали, сметывание, стачивание в боковой шов, раскрой пояса, обработка верха поясом. Завершение работы - ВТО.	
2.4 Зауженные брюки со сложными элементами	Беседа, просмотр иллюстраций, упражнение, практикум по решению познавательной задачи, самостоятельная работа.	Педагог предлагает учащимся изготовить модель брюк: «кокетка», накладные карманы, подвороты. Виды накладных карманов. Учащиеся решают проблему: в чем сложность модели? Делают вывод, что сложность заключается новых элементах. Происходит обсуждение технологии изготовления элементов: «кокетка», накладные карманы, подвороты. Самостоятельный выбор ткани, цвета, для этого необходимо выбрать тип: летние или всесезонные? Далее происходит поэтапное изготовление изделия, на примере классических брюк. Обработка верхнего среза поясом. Обработка низа изделия в виде подворотов. Обработка петли, пришивание пуговицы (крючка). Завершение работы - ВТО. Текущая диагностика по итогам прохождения модуля.	32
		Итого по модулю 1:	84
Модуль 3 «Плечевые изделия»			
3.1 Жилет свободного кроя	Беседа, виртуальная выставка, упражнение, практикум по решению познавательной задачи, самостоятельная работа.	Термин «плечевые изделия». Выставка видов плечевых изделий: платье, жилет, жакет, сарафан. Виды жилетов: классические, на подкладе, спортивные, стеганые, длинные. Педагог предлагает учащимся изготовить модель: без воротника, нагрудная вытачка от плеча. Решение проблемы: какую ткань и длину выбрать в зависимости от применения жилета (летний или всесезонный). Далее начинается поэтапное выполнение жилета. Создание эскиза. Нормы расхода ткани. Измерения фигуры (Приложение №1, рис. 8). Изучение построения вытачки от плеча. Изготовление выкроек. Раскрой изделия. Смётывание изделия для первой примерки. Примерка. Исправление неточностей. Примерка. Обработка вытачки, боковых, плечевых швов, горловины, низа изделия. ВТО. Введение понятия «фурнитура» Завершение работы - пришивание фурнитуры.	24
3.2. Жакет простой модели	Беседа, презентация, упражнение, практикум по решению познавательной задачи, самостоятельная работа.	История женского жакета. Виды жакетов (сафари, болеро, кардиган), их отличие от пиджака и блейзера. Виды рукавов: втачной, реглан (Приложение № 1, рис. 9). Педагог предлагает учащимся изготовить простую модель жакета: без воротника, втачной рукав. Решение проблемы: какой вид вытачек выбрать (нагрудные, от плеча), с пуговицами или без. Учащиеся обсуждают технологию изготовления элементов и делают эскиз собственной модели. Далее происходит стандартное поэтапное изготовление изделия. Нормы расхода ткани. Измерения фигуры. Изготовление выкроек. Раскрой изделия. Смётывание изделия для первой примерки. Примерка. Исправление неточностей. Примерка. Обработка вытачек (или рельефных швов) боковых, плечевых швов. Обработка рукавов. Вметывание рукавов. Примерка. Исправление неточностей. Втачивание рукавов. Обработка декорирующих деталей. Обработка подбортов, горловины. Обработка низа рукавов и изделия. ВТО. Завершение работы - пришивание фурнитуры.	36

3.3 Цельнокроеное платье	Беседа, презентация, работа с журналами, практикум по решению познавательной задачи, самостоятельная работа. Диагностика.	История женского платья. Виды платья: бальное, ампир, бэби-долл, а-силуэт, приталенное. Педагог предлагает учащимся изготовить простую модель платья: цельнокроеное с рукавом-реглан. Решение проблемы: приталенный силуэт или свободный, какие вытачки выбрать (от шва рукава, нагрудные, от плеча, по талии). Учащиеся обсуждают технологию изготовления элементов и делают эскиз собственной модели. Далее происходит стандартное поэтапное изготовление изделия. Нормы расхода ткани. Измерения фигуры. Изготовление выкроек. Раскрой изделия. Смётывание изделия для первой примерки. Примерка. Исправление неточностей. Примерка. Обработка вытачек боковых швов. Обработка рукавов. Вметывание рукавов. Примерка. Исправление неточностей. Втачивание рукавов. Обработка декорирующих деталей. Обработка застежки-молнии. Обработка горловины. Обработка низа изделия. ВТО. Завершение работы – оформление готового изделия. Текущая диагностика по итогам прохождения модуля.	30
		Итого по модулю 2:	90
Модуль 4 «Изделия летнего ассортимента»			
4.1 Топ.	Беседа, виртуальная выставка, работа с журналами, практикум по решению познавательной задачи, самостоятельная работа.	Плечевые изделия летнего ассортимента: сарафан, майка, топ, блуза без рукавов. Виды ткани для пошива летних изделий: натуральные и смесовые. Термин «топ». Решение проблемы: какую модель выбрать (спортивный, майка, свободного стиля, на бретелях), в чем их отличие? Учащиеся обсуждают технологию изготовления элементов и делают эскиз собственной модели. Определение нормы расхода ткани. Изготовление выкроек. Раскрой изделия. Пошив топа.	8
4.2 Блуза без рукавов с аппликацией.	Беседа, презентация, работа с журналами самостоятельная работа.	Педагог предлагает учащимся изготовить простую модель блузы: спущенное плечо, без вытачек. Учащиеся переходят к самостоятельному изготовлению изделия, делают эскиз. Подбор ткани для блузы и аппликации. Раскрой изделия. Выполнение аппликации «пэчворк» клеевым способом на передней детали изделия. Сметывание переда и спинки, примерка. Устранение неточностей, примерка. Стачивание, обработка горловины, плеча и низа изделия. Завершение работы-ВТО.	14
4.3 Сарафан.	Беседа, работа с журналами, просмотр иллюстраций, практикум по решению познавательной задачи, самостоятельная работа.	Фасоны и модели летних сарафанов: А-силуэт, приталенный, прямые, пышные, отрезные по талии. Решение проблемы: какую выбрать модель сарафана и декоративных элементов (бретели, воланы, банты, складки). Учащиеся обсуждают технологию изготовления элементов и делают эскиз собственной модели. Подбор материала. Изготовление выкроек. Раскрой изделия. Подготовка изделия к первой примерке. Примерка. Исправление неточностей. Примерка. Обработка боковых, рельефных швов (или вытачек). Обработка плечевых швов, застежки. Обработка декорирующих деталей. Обработка горловины изделия. Обработка проймы. Обработка низа изделия. ВТО. Завершение работы – оформление готового изделия.	18
4.4 Заключительное занятие.	Беседа, просмотр. Выставка работ.	Оценка качества. Подведение диагностики.	2
		Итого по модулю 3	42

3 год обучения

Модуль 3. Плечевые изделия.

Образовательная задача модуля: обучить моделированию и конструированию плечевых изделий

Учебные задачи:

1. научить моделированию и конструированию швейных изделий;
2. научить выполнению разнообразных видов вытачек;
3. научить обработке подбортов и горловины;
4. дать представление об отрезном шве;
5. научить шить рукав-реглан, воротник - стойка, накладные карманы;
6. воспитать эстетические потребности, ценности и чувства;
7. развить способности слышать и принимать цели и задачи учебной деятельности

Тематические рабочие группы и форматы:

- групповые (учебные занятия, игры, беседы, наблюдение);
- индивидуальные (беседы, самостоятельная работа, диагностические занятия).

Модуль 4. Изделия летнего ассортимента.

Образовательная задача модуля: обучить моделированию и конструированию одежды летнего ассортимента.

Учебные задачи:

1. научить моделированию и конструированию швейных изделий летнего ассортимента;
2. научить подбору материала для изготовления швейного изделия;
3. научить последовательности операций по изготовлению изделий;
4. научить шить одежду летнего ассортимента усложненной формы: жакет-болеро, блуза, сумка;
5. научить декоративному оформлению различной фурнитуры: бусины, шнуры, пайетки;
6. развить способности конструктивно действовать в ситуациях успеха и неуспеха.

Тематические рабочие группы и форматы:

- групповые (учебные занятия, игры, беседы, наблюдение);
- индивидуальные (беседы, самостоятельная работа, диагностические занятия).

Модуль 5. Изделия на подкладе.

Образовательная задача модуля: обучить моделированию и конструированию изделий на подкладе

Учебные задачи:

1. раскрыть термин «изделия на подкладе»;
2. научить изготовлению чертежей выкроек изделий на подкладе;
3. научить видам подкладочной ткани и нормам расхода;
4. научить поэтапному соединению подклада с изделием;
5. научить влажно-тепловой обработке подкладочной ткани;
6. сформировать навыки самостоятельно создавать одежду сложного ассортимента;
7. воспитать трудовые качества личности: самостоятельность, трудолюбие, ответственность, аккуратность;

8. воспитать способность объективно воспринимать результат работы своей и чужой.

Тематические рабочие группы и форматы:
- групповые (учебные занятия, игры, беседы, наблюдение);
- индивидуальные (беседы, самостоятельная работа, диагностические занятия).

Тематическая программа 3 г.о.

№ п/п	Виды учебных занятий, учебных работ	Содержание	Кол-во часов
МОДУЛЬ 3 «Плечевые изделия»			
3.1 Вводное занятие	Беседа, инструктаж, диагностика	Организационные вопросы. План работы. Техника безопасности. Общие правила построения выкройки. Проведение рубежной диагностики.	2
3.2 Платье сложной формы	Беседа, просмотр иллюстраций, демонстрация готовых изделий, практикум по решению познавательной задачи, самостоятельная работа.	Педагог предлагает учащимся изготовить усложненную модель платья: отрезное по талии без рукавов, пышный низ (сборки или складки). Решение проблемы: в чем сложность модели. Учащиеся делают вывод, что сложность в отрезном шве, разделяющим верх и низ модели, и какой вид низа выбрать. Идет обсуждение технологии изготовления элементов и выполнение эскиза собственной модели. Далее происходит стандартное поэтапное изготовление изделия.	28
3.3 Жакет со сложными элементами	Беседа, работа с журналами, просмотр иллюстраций, упражнение, самостоятельная работа.	Педагог предлагает учащимся изготовить усложненную модель жакета: воротник - стойка, накладные карманы. Объяснение конструирования воротника-стойки. Учащиеся обсуждают технологию изготовления изделия, выполняют эскиз собственной модели. Подбор тканей. Далее происходит стандартное поэтапное изготовление изделия на примере жакета простой формы. Текущая диагностика по итогам прохождения модуля.	36
		Итого по модулю 3:	66
Модуль 4 «Изделия летнего ассортимента»			
4.1 Комплект: из сарафана и жакета-болеро	Виртуальная выставка, работа с журналами, практикум по решению познавательной задачи, самостоятельная работа.	Педагог предлагает изготовить комплект, состоящий из двух предметов (сарафан и жакет-болеро). Решение проблемы: какое должно быть сочетание двух предметов комплекта (однотонное или разноцветное). Учащиеся делают выводы, что комплект может быть как однотонным, так и разноцветным, что сложность состоит в сочетании цветов. Происходит создание эскиза собственной модели. Подбор материала, сочетание цвета. Далее происходит поэтапное изготовление комплекта: сарафан (используется стандартный алгоритм изготовления платья и жакета). Завершение работы – оформление изделия.	22
4.2 Блуза с рукавом	мозговой штурм, работа с журналами, практикум по решению познавательной задачи, самостоятельная работа.	Давайте обсудим, из каких видов ткани можно шить блузки и рубашки и в чем разница между ними? Какую длину рукава выбрать? Учащиеся делают следующие выводы: 1) разница может быть в стиле (классическом или романтическом) и в типах тканей; 2) для блузы можно выбрать легкий, струящийся материал (шелк, креп, шифон), а для рубашек в основном подходят хлопковые. Педагог предлагает изготовить блузу с рукавом без воротника. Учащиеся выбирают ткань и создают эскиз. Происходит поэтапное изготовление	18

		изделие (используется стандартный алгоритм изготовления жакета). Завершение работы - пришивание фурнитуры.	
4.3 Пляжная сумка.	Обсуждение, работа с журналами, практикум по решению познавательной задачи, самостоятельная работа. Диагностика.	Педагог предлагает учащимся изготовить пляжную сумку: двухдетальная, на подкладе, две длинные ручки, аппликация пэчворк. Форма: прямая или квадратная. Решение проблемы: какой должна быть сумка для пляжа? Учащиеся обсуждают и делают вывод, что сумка должна быть вместительной, легкой, красочной. Рассмотрение термина «декор», виды декоративных материалов: шнуры, бусины, пайетки. Поэтапное изготовление изделия. Зарисовка эскиза модели. Определение нормы расхода ткани. Изготовление выкроек и раскрой изделия. Выполнение аппликации пэчворк на лицевой стороне первой детали. Сметывание, стачивание двух деталей, Пошив подклада, соединение с основой. Изготовление ручек, соединение с основой. ВТО, завершение изготовления сумки - декорирование. Текущая диагностика по итогам прохождения модуля.	10
		Итого по модулю 4:	50
Модуль 5 «Изделия на подкладе»			
5.1 Юбка-солнце на подкладе	Виртуальная выставка, работа с журналами, самостоятельная работа.	Знакомство с термином «изделия на подкладе». Виды: пиджак, плащ, пальто, юбка, жилетка. Педагог предлагает изготовить юбку – солнце на подкладе. Подклад «татьянка» (прямоугольник или трапеция, собранная на талии в сборку). Выбор модели и зарисовка эскиза. Поэтапное сшивание: верх юбки, стачивание шва до молнии, подклад. Втачивание молнии в верх юбки, стачивание с подкладкой по линии молнии, притачивание пояса, обработка низа. Завершение изделия –ВТО.	10
5.2 Жилет на подкладе	Беседа, просмотр иллюстраций, упражнение, самостоятельная работа.	Выбор модели. Нормы расхода ткани. Измерения фигуры. Изготовление выкроек. Раскрой изделия. Смётывание изделия для первой примерки. Примерка. Исправление неточностей. Примерка. Обработка вытачек (или рельефных швов) боковых, плечевых швов. Обработка подбортов. Обработка воротника. Втачивание воротника в горловину. Стачивание швов подклада. Соединение подклада с жилетом. ВТО. Завершение изделия -пришивание фурнитуры.	12
5.3 Пиджак	Беседа, презентация, просмотр иллюстраций, упражнение, самостоятельная работа.	История женского пиджака. Виды пиджаков: двубортные, однобортные, блейзер. Работа с журналами. Выбор модели. Подбор тканей. Изготовление выкроек, моделирование. Рассмотрим поэтапное изготовление плечевых изделий на примере пиджака. Раскрой деталей изделия. Раскрой деталей из подкладочной ткани. Смётывание швов, вытачек, рельефов. Примерка. Исправление неточностей. Стачивание вытачек, швов, рельефов. Обработка карманов. Смётывание, стачивание рукавов. Соединение рукава с подкладом. Вметывание рукавов. Примерка. Втачивание рукавов. Обработка воротника. Обработка подбортов. Вметывание воротника. Смётывание, стачивание деталей из подкладочной ткани. Соединение подкладки с верхней частью изделия. Обработка низа рукавов и низа изделия. Обработка петель. ВТО. Завершение изделия - пришивание фурнитуры.	22
5.4 Плащ	Беседа, презентация, просмотр иллюстраций,	Знакомство с термином «плащ». Виды женского плаща: накидка, тренчкот, макентош, однобортный. Работа с журналами. Выбор модели. Подбор тканей. Поэтапное изготовление изделия (используется алгоритм	26

	упражнение, самостоятельная работа.	изготовления пиджака на подкладе) Завершение изделия -пришивание фурнитуры.	
5.5 Демисезонное пальто	Беседа, просмотр иллюстраций, упражнение, самостоятельная работа.	Знакомство с термином «пальто». Виды пальто: манто, с запахом, в английском стиле, пончо, поло. Виды пальтовых тканей. Выбор модели. Подбор тканей. Поэтапное изготовление изделия (используется алгоритм изготовления пиджака на подкладе) Завершение изделия -пришивание фурнитуры.	28
5.6 Итоговое занятие. Итоговый контроль.	Игра, беседа, выставка.	Оценка знаний и умений. Выставка готовых работ. Оценка качества. Подведение диагностики.	2
		Итого по модулю 5:	100

Планируемые результаты

Предметные результаты

Модуль	Ожидаемые результаты
1. Техника лоскутного шитья	**1 г.о.** 1. сформированное умение соблюдать правила техники безопасности при работе с инструментами и оборудованием; 2. сформированное умение выполнять ручные швы, швы на швейной машине; 3. сформированное умение строить схемы изделий изготовленных в «лоскутной технике», раскраивать детали, подбирать ткани, собирать лоскутные изделия; 4. сформированное умение изготавливать шаблоны: квадрат, прямоугольник, треугольник, полоска, шестиугольник, ромб с углом 60.
2. Поясные изделия	**1 г.о.** 1. сформированное умение изготавливать чертеж выкройки швейного изделия; 2. сформированное умение определять название и форму деталей кроя; 3. сформированное умение подбирать материал для изготовления швейного изделия; 4. сформированное умение соблюдать последовательность операций по изготовлению изделия; 5. сформированное умение выбирать модель, выполнять эскиз и работать с журналами; 6. сформированное умение правильном определять нормы расхода ткани, рационально использовать материал и время; 7. сформированное умение сметывать детали, обрабатывать верхний срез, низ изделия, шаговый и средний шов; 8. сформированное умение обрабатывать петли и пришивать пуговицы, втачивать застежки-молнии; 9. сформированное знание о понятиях: «фурнитура», «прорезной карман», «вытачка», «пройма»; 10. сформированное умение соблюдать правила влажно-тепловой обработки изделий. **2 г.о.** 1. сформированное умение изготавливать чертеж выкройки поясного изделия; 2. сформированное умение исполнять последовательность операций по изготовлению поясных изделий; 3. сформированное умение сметывать детали, обрабатывать верхний срез, низ изделия, шаговый и средний шов; 4. сформированное умение кроить и шить сложные поясные изделия: юбка, шорты, брюки; 5. сформированное умение исполнять сложные элементы: подвороты, запах, «кокетка»; 6. сформированное умение использовать знаково-символические средства представления информации для создания моделей одежды.

3. Плечевые изделия	**2 г.о.** 1. сформированное умение изготавливать чертежи выкроек плечевых изделий; 2. сформированное знание о термине «плечевые изделия» и их видах: платье, жилет, жакет, сарафан; 3. сформированное умение поэтапно изготавливать плечевое изделие; 4. сформированное умение выполнять разнообразные виды вытачек; 5. сформированное умение проводить поузловую обработку швейных изделий; 6. сформированное знание о видах жилета, жакета, платья; 7. сформированное знание о видах рукава: втачной, реглан. **3 г.о.** 1. сформированное умение моделировать и конструировать швейные изделия; 2. сформированное умение выполнению разнообразных видов вытачек; 3. сформированное умение обрабатывать подборты и горловину; 4. сформированное представление об отрезном шве; 5. сформированное умение шить рукав-реглан, воротник - стойка, накладные карманы.
4. Изделия летнего ассиортимента	**2 г.о.** 1. сформированное умение изготавливать чертежи выкройки изделий летнего ассортимента; 2. сформированное умение моделировать и конструировать швейные изделия; 3. сформированное умение изготавливать одежду летнего ассортимента: сарафан, майка, топ, блуза без рукавов; 4. сформированное знание о технике «спущенное плечо»; 5. сформированное умение выполнять аппликация «пэчворк» клеевым способом; 6. сформированное умение обрабатывать проймы. **3 г.о.** 1. сформированное умение моделировать и конструировать швейные изделия летнего ассортимента; 2. сформированное умение подбирать материал для изготовления швейного изделия; 3. сформированное знание о последовательности операций по изготовлению изделий; 4. сформированное умение шить одежду летнего ассортимента усложненной формы: жакет-болеро, блуза, сумка; 5. сформированное умение декоративно оформлять различной фурнитурой: бусины, шнуры, пайетки.
5. Изделия на подкладе	**3 г.о.** 1. сформированное знание о термине «изделия на подкладе»; 2. сформированное умение изготавливать чертежи выкроек изделий на подкладе; 3. сформированное знание о видах подкладочной ткани и нормам расхода; 4. сформированное умение поэтапно соединять подклад с изделием; 5. сформированное умение подвергать влажно-тепловой обработке подкладочную ткань; 6. сформированное умение самостоятельно создавать одежду сложного ассортимента.

Метапредметные и личностные планируемые результаты

Метапредметные результаты

Регулятивные:

- сформированное умение планировать действия для достижения цели и задачи;
- самостоятельное создание способов решения проблем творческого и поискового характера;
- корректировка и усложнение способов и условий действия, контроль и оценка творческого процесса в ситуациях успеха и неуспеха;
- сформированный художественный вкус и раскрытые творческие способности.
- сформированное умение поиска и выбора средств для достижения цели и задачи;
- сформированное умение находить и выбирать наиболее эффективные способы решения проблем творческого и поискового характера;

- выявление и корректировка способов и условий действия творческого процесса в ситуациях успеха и неуспеха;

- сформированное умение контролировать и принимать такие качества как: трудолюбие, терпение и аккуратность.

Познавательные:

- сформированное умение самостоятельного применения знаково-символических средств для моделирования и создания моделей игрушек;

- сформированное умение проявлять инициативу и самостоятельность в обучении;

- сформированное умение выбора знаково-символических средств для моделирования игрушек;

- сформированное умение самостоятельно преобразовывать практическую задачу в познавательную;

- сформированное умение осуществлять информационный поиск, сбор и выделение существенной информации из различных информационных источников.

Коммуникативные:

- сформированное умение взаимодействовать и сотрудничать со сверстниками и взрослыми.

- сформированное умение слушать и вступать в диалог, участвовать в коллективном обсуждении учебной цели и задачи на занятии

Личностные результаты:

- сформированное умение слушать и вступать в диалог, участвовать в коллективном обсуждении;

- получение учащимися опыта информационной деятельности;

- использование закономерности эстетики в творчестве;

- знание моральных норм и умение выделить нравственный аспект поведения;

- получение учащимися опыта творческого труда и работы на результат.

- сформированное умение сотрудничать со сверстниками и взрослыми; умение выразить и отстоять свою точку зрения, принять другую;

- получение учащимися опыта представлений о нравственных нормах и ценностного отношения социальной справедливости и свободе;

- устоявшаяся потребность в эстетике;

- устойчивый личностный моральный выбор на основе социальных и личностных ценностей;

- устойчивая потребность в безопасном, здоровом образе жизни, наличие мотивации к творческому труду, работе на результат, бережному отношению к материальным и духовным ценностям.

Раздел 2. Комплекс организационно-педагогических условий

Календарный учебный график.

Учебный период в МУ ДО «ЦТ» начинается с 01 сентября и длится по 25 мая. Учебных недель в году – 36. Сроки проведения контрольных процедур утверждаются ежегодно согласно обновляемым планам работы объединения.

Календарный учебный график расположен в приложении №2.

Условия реализации программы

Занятия проводятся в кабинете, оборудованном швейными машинами, раскройным столом. Кабинет должен быть удобным для занятий, хорошо освещённым, иметь примерочную, **мебелью**:

- стол детский – 6 шт.;
- стул детский – 12 шт.;
- стол преподавателя – 1 шт.;
- стул взрослый – 1 шт.;
- встроенные шкафы – 4 шт.;
- доска магнитная – 1 шт.

Оборудование, инструменты и материалы, используемые на занятиях:

- ТСО:
  - ноутбук преподавателя с программным обеспечением – 1 шт.;
  - проектор – 1 шт.;
  - флеш-память – 2 шт.;
  - иллюстративные материалы по прикладному творчеству (в форматах типа jpg, gif, png, doc и др.);
- инструменты и материалы для шитья игрушек:
  -альбом для рисования или плотные листы бумаги, для выполнения зарисовок и эскизов;
  -ткани, мех;
  -нитки катушечные разных цветов;
  -тесьма, сутаж, цветные ленты, пуговицы, элементы отделки и т. д.;
  -картон;
  -поролон, проволока для каркаса, синтепон, вата;
  -ножницы, иголки, наперсток;
  -мел, клей ПВА, краски, кисти, карандаши;
  -пассатижи (или плоскогубцы и кусачки);
  -щетка для расчесывания меха;
  -электрический утюг;
  -спецодежда;
  -самоклеющая цветная бумага.
  - графитные карандаши – 20 шт.

Информационное обеспечение:

- учебно-методические комплекты по швейному мастерству;
- источники по прикладному творчеству;
- комплект словарей и энциклопедий по прикладному творчеству;
- альбомы по народному прикладному творчеству;
- иллюстративные материалы по прикладному творчеству.

Кадровое обеспечение:

- педагог дополнительного образования, имеющий педагогическое образование.

Воспитательная работа

Воспитание является неотъемлемой частью образовательного процесса, реализуемого в рамках дополнительной общеобразовательной программы – дополнительной общеразвивающей программы «Кройка и шитье» и находит отражение в решении воспитательных задач на каждом учебном занятии, проведении воспитательных мероприятий, организации участия в различных массовых мероприятиях.

Воспитательная работа строится на основе утвержденной в МУ ДО «ЦТ» Программы воспитания, которая содержит в себе следующие разделы:

Название раздела	Содержание раздела:
1. Воспитание в занятии	Находит отражение в: - установлении доверительных отношений между педагогами и учащимися; - побуждении учащихся соблюдать на занятии общепринятые нормы поведения, правила общения со старшими и сверстниками, принципы учебной дисциплины и самоорганизации; -привлечении внимания учащихся к ценностному аспекту изучаемых на занятиях явлений; - использовании воспитательных возможностей предметного содержания через подбор соответствующих текстов для чтения, задач для решения, проблемных ситуаций для обсуждения в группе; - организации шефства мотивированных учащихся над их неуспевающими одногруппниками; - инициирование и поддержка исследовательской деятельности учащихся в рамках реализации ими индивидуальных и групповых исследовательских проектов, генерирования и оформления собственных идей, уважительного отношения к чужим идеям, публичного выступления перед аудиторией, а также аргументирования и отстаивания своей точки зрения. Главным воспитательным элементом учебных занятий считаем формирование целеустремленности, умения ставить перед собой задачу учебной деятельности, умения анализировать собственные достижения в процессе постановки цели занятия и ее достижения.
2. Традиции	Традиционные общецентровские дела и мероприятия, в которых принимает участие большая часть учащихся. Они готовятся, проводятся и анализируются педагогическими работниками совместно с учащимися. Мероприятия: - День открытых дверей; - Новогодняя дискотека; - участие в демонстрации на майские праздники; - празднование дня рождения Г.А. Карчевского; - традиционное празднование юбилея Страны детства (1 раз в 5 лет); - социально-значимые проекты и инициативы; - организация открытых дискуссионных площадок; - организация доступной образовательной среды (проведение совместно с семьями учащихся для жителей района спортивных состязаний, праздников, фестивалей, представлений); - мероприятия (в том числе и выездные), включающие в себя комплекс КТД, общеучрежденческие праздники; - торжественная церемония вручения сертификатов об окончании полного курса обучения в МУ ДО «ЦТ»; - торжественная церемонии награждения за заслуги.
3. Союз поколений	Создание условий для реального взаимодействия ребенка, родителей и педагогов по организации совместной образовательной деятельности, досуга родителей и учащихся. Формирование детско-взрослых общностей, объединяющих учащихся, их родителей (законных представителей) и педагогических работников с целью установления доверительных отношений. Мероприятия: - открытые занятия для родителей; - совместные выходы учащихся с родителями на природу, в театр, на выставки и т.п.; - мастер-классы, проводимые учащимися для своих родителей; - совместные праздники, акции, дела.
4. Культура	Создание условий для формирования у учащихся гуманистического мировоззрения,

	этической культуры, способности к межличностному диалогу, формирование норм нравственного поведения, духовной культуры личности. Воспитание учащихся в контексте лучших традиций отечественной и мировой культуры. Мероприятия: - посещение выставок, презентаций, концертов, спектаклей и др. мероприятий; - туристические походы, экспедиции в места исторические, значимые, культурные; - встречи с замечательными людьми; - познавательные программы, интеллектуальные игры; - изучение образцов мировой культуры.

Формы аттестации/контроля

Оценка образовательных результатов учащихся по программе «Кройка и шитье» носит вариативный характер:

• тесная связь с практикой, ориентация на создание конкретного персонального продукта и его публичную презентацию;

• возможность на практике применить полученные знания и навыки.

К формам контроля относятся: педагогическое наблюдение, проведение диагностики уровня воспитанности учащихся (для оценки личностных результатов), проведение диагностики предметных результатов, участие в конкурсах.

Подведение итогов по теме проводятся в форме выставок, также используется форма конкурсов на лучшее изделие по какой-либо теме и выполненных своими руками. Подведение итогов работы объединения за год проходит на итоговой выставке прикладного творчества.

Конкурсы на лучшее изделие, как правило, проводятся на различных мероприятиях, в которых участвуют учащиеся и их родители, и обычно они посвящены каким-либо праздникам (Новый год, 8 марта и т. д.).

Оценочные материалы

Оценочные материалы (рубежные диагностики) позволяют определить достижения учащимися планируемых результатов (ФЗ №273, ст.2, п.9; ст.47, п.5) и оценить уровень личностного роста каждого учащегося.

Характеристика оценочных материалов ЗУН

№ п\п	Наименование модуля	Формы и методы оценивания	Характеристика оценочных материалов	Критерии оценивания	Предмет оценивания	Сроки проведения рубежной диагностики
1.	Техника лоскутного шитья	Беседа, педагогическое наблюдение (список вопросов см. в приложении №3)	В процессе первого знакомства с учащимся педагог интересуется: любит ли шить, что нравиться шить, какие материалы знает? Умеет ли кроить?	1 балл – у учащегося практически отсутствует желание заниматься прикладным творчеством (попал случайно или привели родители); 2 балла – у учащегося сформирован интерес к шитью, но не умеет шить; 3 балла – у учащегося сформирован устойчивый интерес к шитью. Много времени посвящает шитью и прикладному творчеству.	Интерес учащегося к шитью	начало 1 г.о.,

1.	Техника лоскутного шитья	Практическая работа	Педагог предлагает учащимся вырезать две детали игольницы и сшить швом «игла вперед»	1 балл - у учащегося отсутствуют навыки кроя деталей из ткани по шаблону, держит ножницы неуверенно, не может вырезать детали, не умеет вдевать нить в иглу, не может выполнить шов; 2 балла – учащийся умеет вырезать детали по шаблону, правильно держит ножницы в руках, оставляет их в закрытом виде, но вырезает детали медленно и криво, умеет вдевать нить в иглу, но шов выполняет с подсказкой и неуверенно, шов получается не ровным; 3 балла - учащийся умеет вырезать детали по шаблону, свободно пользуется ножницами, ножницы кладет справа от себя и в закрытом виде, вырезает детали быстро и правильно, легко вдевает нить в иглу, швы делает уверенно и аккуратно.	Использование инструментов и навыки кройки и шитья	на начало и на крнец 1 г.о.
1, 2, 3, 4, 5.	Техника лоскутного шитья; Поясные изделия; Плечевые изделия; Изделия летнего ассортимента; Изделия на подкладе	Беседа, педагогическое наблюдение	Педагог предлагает учащимся выполнить ручные швы на отрезе ткани	1 балл – учащийся неуверенно пользуется иглой, не знает виды швов; 2 балла – учащийся уверенно пользуется иглой, может перечислить виды швов, но выполняет с подсказкой; 3 балла – учащийся знает технику ручного шва, выполняет различные виды швов.	Ручное шитье	на начало 1, 2, 3 г.о. и конец 1 г.о.
2, 3, 4, 5.	Поясные изделия; Плечевые изделия; Изделия летнего ассортимента; Изделия на подкладе	Беседа, педагогическое наблюдение, практическая работа	Педагог предлагает учащимся продемонстрировать правила измерения	1 балл – у учащегося отсутствуют знания об измерении человеческой фигуры 2 балла – у учащегося сформированы знания правил, но не в полном объеме 3 балла - у учащегося сформирован комплекс знаний правил измерения человеческой фигуры, умело записывает в тетрадь	Снятие мерок	на начало и конец 2, 3 г.о.
2, 3, 4, 5.	Поясные изделия; Плечевые изделия; Изделия летнего ассортимента; Изделия на подкладе	Беседа, педагогическое наблюдение, практическая работа	Педагог предлагает учащимся выполнить несколько видов швов, на разных видах ткани	1 балл – учащийся теряется в последовательности выполнения работы, движения неуверенные, выполняет только один шов, не умеет настраивать натяжение, шаг, выбирать номер иглы; 2 балла – учащийся знает последовательность выполнения работы, движения уверенные, строчка ровная, но выполняет только несколько швов, путается в соотношении вида ткани с натяжением нити, размера иглы; 3 балла – учащийся легко выполняет работу на машине, движения уверенные, строчка	Работа на швейной машине	на начало 2,3 г.о.

				ровная, выполняет несколько видов швов;		
2, 3, 4, 5.	Поясные изделия; Плечевые изделия; Изделия летнего ассортимента; Изделия на подкладе	Практическая работа	Педагог предлагает учащимся выполнить чертеж и выкройку	1 балл – учащийся не знает правил создания чертежа и выкройки, при выполнении работы пользуется подсказками; 2 балла – учащийся знает правила создания чертежа и выкройки, но работу выполняет с ошибками; 3 балла – учащийся правильно строит чертеж, выкройка получается точной	Конструирование	на начало и конец 2, 3 г.о.,
2, 3, 4, 5.	Поясные изделия; Плечевые изделия; Изделия летнего ассортимента; Изделия на подкладе	Практическая работа	Педагог предлагает учащимся собрать детали изделия	1 балл – учащийся не знает технология сборки изделий, не может назвать ни одного стежка; 2 балла – учащийся может самостоятельно построить алгоритм сборки простого изделия (состоящей из 2 – 6 деталей), но не знает всех видов стежков; 3 балла - учащийся грамотно строит алгоритм последовательности сборки усложненных изделий (состоящих из 8 и более деталей). Знает все виды стежков.	Сборка изделий	на конец 2, 3 г.о.
2, 3, 4, 5.	Поясные изделия; Плечевые изделия; Изделия летнего ассортимента; Изделия на подкладе	Беседа, педагогическое наблюдение	Выполнение оформления готового изделия	1 балл – учащийся не ориентируется в видах фурнитуры, оформляет изделия по образцу, оригинальность отсутствует; 2 балла – учащийся знаком с фурнитурой, при оформлении изделия может добавить украшение, но не продумывает этот вопрос при создании эскиза, творческий подход в оформлении отсутствует; 3 балла – учащийся легко ориентируется в видах фурнитуры, к оформлению изделий всегда подходит творчески, редко повторяется, присутствует креатив, продумывает это вопрос на стадии создания эскиза.	Оформление изделий	на на конец 2, 3 г.о.,
3, 4, 5.	Плечевые изделия; Изделия летнего ассортимента; Изделия на подкладе	Проектная деятельность, практическая работа	Педагог предлагает учащимся за три месяца выбрать вид изделия, разработать модель, выполнить изделие	1 балл – учащийся выполнил эскиз модели, выполнил конструирование, но работу не завершил; 2 балла – учащийся умеет делать эскиз, но модель получается не продуманной: ошибка в выборе вида ткани или не учтены особенности фигуры, изделию необходима доработка, исправление неточностей; 3 балла - учащийся легко разрабатывает эскиз, строит	Моделирование и изготовление изделия	на конец 3 г.о.

				модель, продумывает все детали и элементы самостоятельно, изделие получается безошибочной, творческий подход в оформлении присутствует, изделие имеет завершенный вид.		

Результаты рубежной диагностики на начало 1 года обучения

ФИО учащегося	Интерес учащегося к шитью	Использование инструментов и навыки кройки и шитья	Ручное шитье	Сумма баллов	Уровень

Каждому уровню соответствует определенное количество баллов:
- допустимый уровень: от 3 до 4 баллов;
- средний уровень: от 5 до 7 баллов;
- высокий уровень: от 8 до 9 баллов.

Результаты рубежной диагностики на начало 2, 3 года обучения и на конец 1 года обучения

ФИО учащегося	Ручное шитье	Работа на швейной машинке	Снятие мерок	Сумма баллов	Уровень

Каждому уровню соответствует определенное количество баллов:
- допустимый уровень: от 3 до 4 баллов;
- средний уровень: от 5 до 7 баллов;
- высокий уровень: от 8 до 9 баллов.

Результаты рубежной диагностики на конец 2, 3 года обучения

ФИО учащегося	Снятие мерок	Конструирование	Сборка изделий	Оформлени е изделий	Сумма баллов	Уровень

Каждому уровню соответствует определенное количество баллов:
- допустимый уровень: от 4 до 6 баллов;
- средний уровень: от 7 до 9 баллов;
- высокий уровень: от 10 до 12 баллов.

Диагностика на конец 3 года обучения

ФИО учащегося	Конструирование	Моделирование и изготовление изделия	Оформление изделий	Сумма баллов	Уровень

Каждому уровню соответствует определенное количество баллов:
- допустимый уровень: от 3 до 4 баллов;
- средний уровень: от 5 до 7 баллов;
- высокий уровень: от 8 до 9 баллов.

Сводная таблица мониторинга уровня освоения дополнительной общеобразовательной программы «Кройка и шитье»

ФИ учащегося	1 г.о.	2 г.о.	3 г.о.
Иванов			
Петров			
Средний показатель по итогам года			

Диагностики проводятся: в начале и в конце учебного года с целью определения уровня освоения учащимися дополнительной общеобразовательной программы и при необходимости ее коррекции.

В качестве оценочных материалов педагоги используют:

- диагностика уровня воспитанности учащихся 7-11 лет, составитель М.И. Шилова (приложение №4);

- диагностика уровня воспитанности учащихся 12-18 лет, составитель М.И. Шилова (приложение №5).

Методические материалы

Педагогические технологии:

технология модульного обучения: учебный материал разбит на информационные блоки-модули. Технология построена на самостоятельной деятельности учащихся, которые осваивают модули в соответствии с поставленной целью обучения.

технология развивающего обучения**:** учебный процесс ориентирован на потенциальные возможности человека и на их реакцию

игровая технология: активно используется на первых трех годах обучения, создает пространство для практического освоения изученного материала в непринужденной обстановке, а так же помогает ввести в образовательный процесс;

технология проблемного обучения: позволяет подойти к изучению теоретического материала с активной позицией учащихся.

Методы обучения

Словесный метод:

-устное изложение изучаемого материала;

-беседа с учащимися.

Наглядный метод:

-рассматривание схем;

-демонстрация вязаных изделий.

Практический метод:

-практическая работа;

-самостоятельная работа;

-тренировочные упражнения.

Объяснительно-иллюстрированный метод:

-изучения новых знаний, их совершенствования, выработки умений, проверки усвоения материала.

Репродуктивный метод:

- многократное воспроизведение показанных способов деятельности;

-педагогом предъявляется алгоритм (порядок действий), в результате выполнения которых учащийся накапливает определенный минимум (технический багаж для исполнительской деятельности).

Частично-поисковый (эвристический) метод:

-педагог выдвигает проблему, ставит задачу и организует учащихся для выполнения отдельных шагов поиска для решения проблемы, задачи.

Исследовательский метод:

-овладение учащимся поисковой деятельностью;

-самостоятельной творческой работой.

Методические материалы используются с учетом значимости и степени влияния их на содержание Программы:

- учебные пособия для организации работы по направлению общего характера (художественное) и тематические в соответствии с содержанием Дополнительной общеобразовательной программы – дополнительная общеразвивающая программа «Кройка и шитье»;

- учебные разработки в помощь к подготовке и проведению занятий, конкурсов, выставок.

Формы организации учебного занятия:

- беседа, выставка, игра, мастер-класс, наблюдение, практическое занятие.

Дидактические материалы:

- лекала, журналы по шитью («Бурда», «Журнал мод», «Лоскутное шитьё»), плакаты, образцы изделий, цветовой круг, коллекция образцов ткани и ниток.

Список литературы

Литература для педагога

1. Бланк, А.Ф. Кройка женского платья. / А.Ф. Бланк, Ф.А. Гореленкова. – 2-е изд., испр. и доп. – М.: государственное научно-техническое издательство легкой промышленности, 1953. – 193 с.
2. Бланк, А.Ф. Практическая книга по моделированию женской одежды. / А.Ф. Бланк, З.М. Фомина. – 3 изд., стер. – М.: Легпромбытиздат, 1992. – 256 с.
3. Жилевская, Т. Полный курс кройки и шитья. Моделирование женской одежды для начинающих. / Тереза Жилевская; [перевод с фр. Н. Козловцевой]. – М.: Издательство «Э», 2016 – 224 с.
4. Клюев, М.Ю. Колористика, психология восприятия цвета, цвет и человек. / М.Ю. Клюев. – Text: 2000-2006 г., [Электронный доступ]. – Режим доступа: htt://e-book “Colour of Design” – дата обращения 11.11.2019.
5. Клюев, М.Ю. Колористика, психология восприятия цвета, цвет и человек. Психологическое и эмоциональное значение цвета (приложение 1) / М.Ю. Клюев. – Text: 2000-2006 г., [Электронный доступ]. – Режим доступа: htt://e-book “Colour of Design” – дата обращения 11.11.2019.
6. Колмогорова, Т.А. моделирование одежды методом наколки. Учебное пособие. / Т.А. Колмогорова, А.В. Смирнов. – Кострома: Изд-во Костром. гос. технол. ун-та, 2003. – 35 с.
7. Леоненко, Н.А. Программа дополнительного образования детей – основной документ педагога. / Н.А. Леоненко, Т.В. Завьялова, А.В. Кузнецов. – С.-П.: РЦШДО, 2010. – 59 с.
8. Маврина, К.П. Кройка и шитьё. Пособие для начинающих. / К.П. Маврина. – 4-е изд. – Минск: Государственное издательство БССР, 1954. – 298 с.
9. Мартынова, А.И. Конструктивное моделирование одежды. / А.И. Мартынова, Е.Г. Андреева. – М.: Московская государственная академия легкой промышленности, 2002. – 216 с.
10. Остапенко, В.М. Конструирование и моделирование женского платья. / В.М. Остапенко. – Харьков: Харьковское книжное издательство, 1961. – 312 с.
11. Сунцова, Т.А. Легкая женская одежда. Конструирование и моделирование. / Т.А. Сунцова. – Ростов н/Д: издательство «Феникс», – 2001. – 320 с.
12. Ташпулатов, С.Ш. моделирование и художественное оформление одежды. Учебное пособие для профессиональных колледжей. / С.Ш. Ташпулатов, М.К. Рамазанова. – Ташкент: 2010. – 236

Литература для учащихся

1. Жилевская, Т. Полный курс кройки и шитья. Моделирование женской одежды для начинающих. / Тереза Жилевская; [перевод с фр. Н. Козловцевой]. – М.: Издательство «Э», 2016 – 224 с.
2. Клюев, М.Ю. Колористика, психология восприятия цвета, цвет и человек. / М.Ю. Клюев. – Text: 2000-06 г., [Электронный доступ]. – Режим доступа: htt://e-book “Colour of Design” – дата обращения 11.11.2019.
3. Клюев, М.Ю. Колористика, психология восприятия цвета, цвет и человек. Психологическое и эмоциональное значение цвета (приложение 1) / М.Ю. Клюев. – Text: 2000-06 г., [Электронный доступ]. – Режим доступа: htt: //e-book “Colour of Design” – дата обращения 11.11. 2019.
4. Колмогорова, Т.А. моделирование одежды методом наколки. Учебное пособие. / Т.А. Колмогорова, А.В. Смирнов. – Кострома: Изд-во Костром. гос. технол. ун-та, 2003. – 35 с.
5. Конструирование одежды. Учебник. / Э.К. Амирова [и др.] под ред. И.С. Тарасовой. – 2-е изд., стереотип. – М.: Академия, 2005. – 496 с.

6. Моделирование и конструирование женской одежды. / Система М. Мюллер и сын. – М.: «Эдипресс-конлига», 2008. – 218 с.
7. Радченко, И.А. Основы конструирования и моделирования одежды. Учебник для нач. проф. образования. / И.А. Радченко. – М.: Академия, 2012. – 464 с.

Приложение №1

к ДООП «Кройка и шитье»

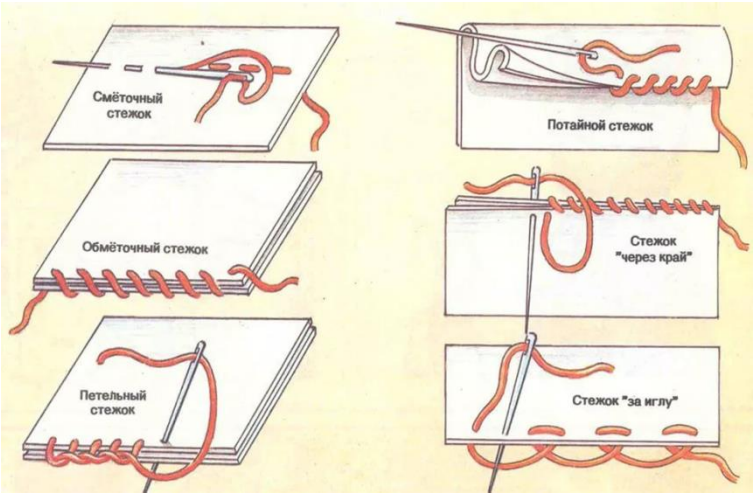

Рис. 1

Название шва	Графическое изображение	Применение	Условное обозначение
Соединительные швы			
Стачной вразутюжку		Для соединения основных и мелких деталей	
Стачной взаутюжку		Для соединения деталей из тонких тканей	
Накладной с открытым срезом		Для соединения деталей из неосыпающихся материалов	
Накладной с закрытым срезом	0,3–0,5 см	Для настрачивания более мелких деталей на основную деталь	

Рис. 2

Правила снятия мерок
Мерки снимают по правой стороне фигуры.
Сначала снимают мерки обхватов, затем мерки длин.
Стоять надо прямо без напряжения.
Одежда на теле человека, с которого снимают мерки должна быть легкой.
Талию предварительно опоясать шнурком.
При измерении сантиметровую ленту не натягивать и не ослаблять.
Мерки длины записывают полностью, мерки ширины и обхватов в половинном размере, так как чертеж строят на половину фигуры.

Рис. 3

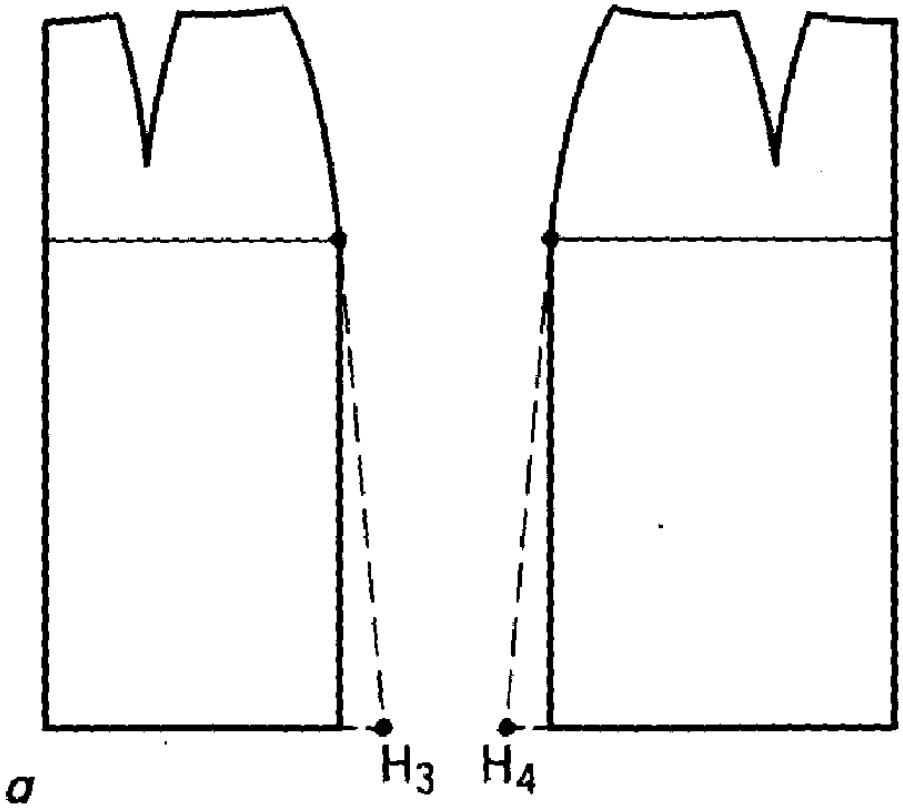
а
Н3
Н4

Рис. 4

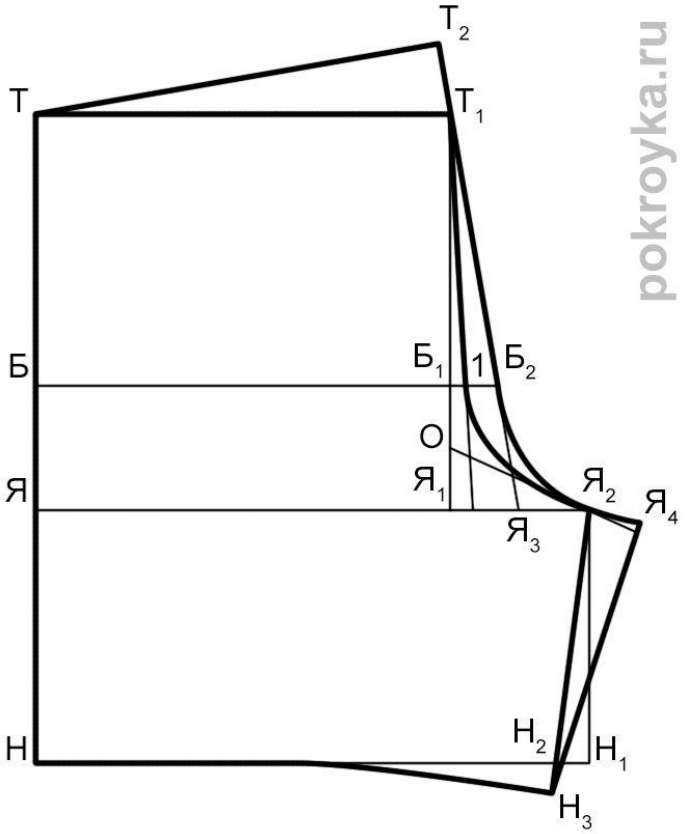

Рис. 5

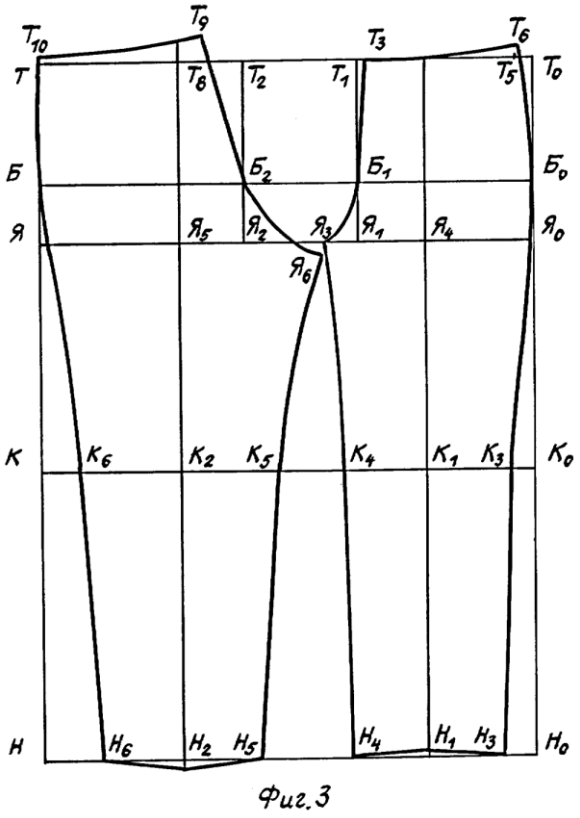

Рис. 6

pokroyka.ru

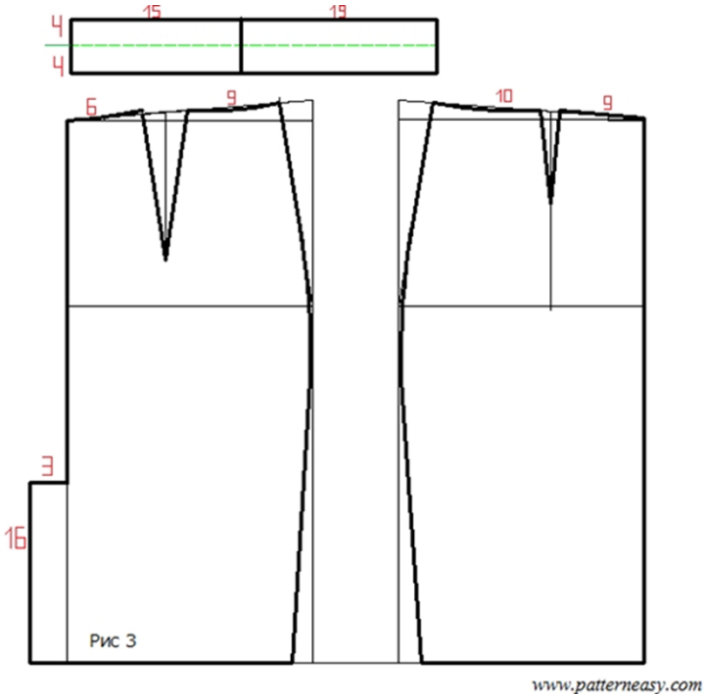
Ч
15
19
Ч
Б
9
10
9
Э
16
Рис 3
www.patterneasy.com

Рис. 7

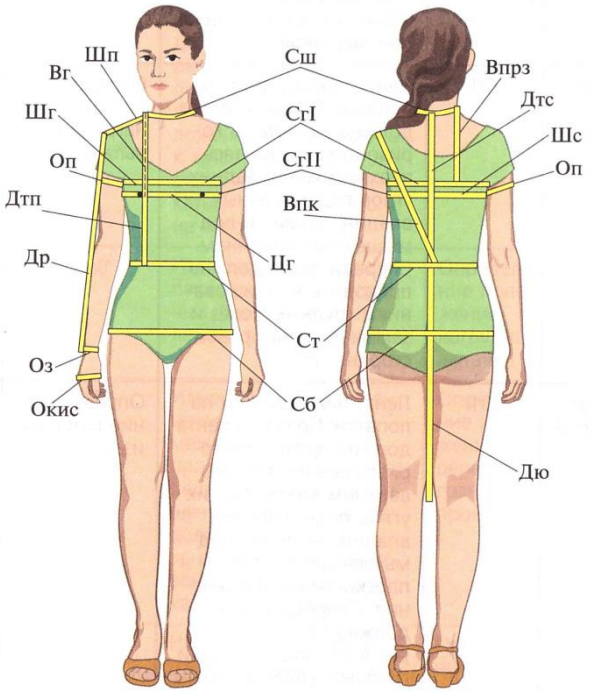
Шп
Вг
Шг
Оп
Дтп
Др
Оз
Окис
Сш
СгI
СгII
Впк
Цг
Ст
Сб
Впрз
Дтс
Шс
Оп
Дю

Рис. 8

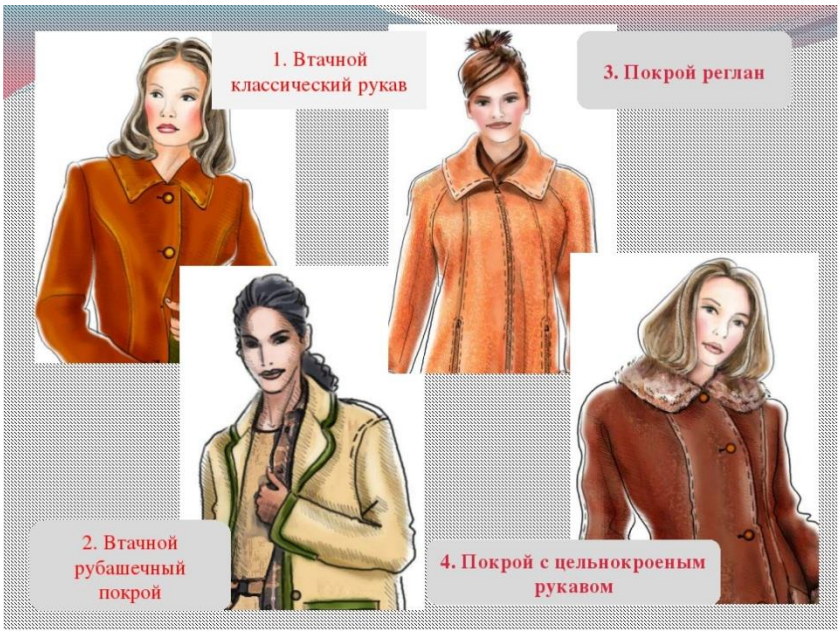
1. Втачной классический рукав
3. Покрой реглан
2. Втачной рубашечный покрой
4. Покрой с цельнокроеным рукавом

Рис. 9

Приложение №2
к ДООП «Кройка и шитье»

Календарный учебный график
1 год обучения
2 занятия в неделю по 2 часа – 144 часа в год

№ п/п	№ раздела	Темы занятий	Кол-во часов	Дата проведения	
				По плану	По факту
1.	1	Вводное занятие. Входящий контроль.	2		
2.	1	Изготовление двух детальной игольницы.	2		
3.	1	Знакомство с тканями.	2		
4.	1	Ручные стежки.	2		
5.	1	Знакомство со швейной машиной.	2		
6.	1	Выполнение швов.	2		
7.	1	Выполнение эскиза прихватки.	2		
8.	1	Раскрой деталей.	2		
9.	1	Смётывание деталей.	2		
10.	1	Работа на машинке.	2		
11.	1	Правила влажно-тепловой обработка.	2		
12.	1	Завершение работы потайным швом.	2		
13.	1	Наволочки для диванной подушки.	2		
14.	1	Выбор и изготовление формы шаблона.	2		
15.	1	Раскрой блоков.	2		
16.	1	Смётывание деталей.	2		
17.	1	Стачивание деталей.	2		
18.	1	Сборка блоков. Стачивание.	2		
19.	1	Завершение работы потайным швом, ВТО.	2		
20.	1	Лоскутное покрывало. Рассмотрение термина «покрывало».	2		
21.	1	Выбор изделия. Выбор материала.	2		
22.	1	Изготовление шаблонов.	2		
23.	1	Раскрой изделия.	2		
24.	1	Поэтапное изготовление полотна.	2		
25.	1	Сметывание деталей.	2		
26.	1	Стачивание деталей.	2		
27.	1	Влажно-тепловая обработка.	2		
28.	1	Сметывание деталей.	2		
29.	1	Стачивание деталей.	2		
30.	1	Влажно-тепловая обработка.	2		
31.	1	Знакомство с термином «подклад».	2		
32.	1	Сметывание лоскутного полотна с подкладом.	2		
33.	1	Стачивание лоскутного полотна с подкладом.	2		
34.	1	Стёжка	2		
35.	1	Завершение работы: стежка, ВТО.	2		
36.	1	Текущая диагностика по итогам прохождения модуля.	2		
37.	2	Юбка двух шовная. Термин «поясные изделия».	2		
38.	2	Введение терминов: «моделирование», «конструирование».	2		
39.	2	Зарисовка эскиза модели. Правила снятия мерок.	2		
40.	2	Изготовление выкроек.	2		
41.	2	Раскрой изделия.	2		
42.	2	Смётывание деталей. Примерка.	2		
43.	2	Обработка вытачек, боковых швов.	2		
44.	2	Втачивание застежки-молнии.	2		
45.	2	Обтачка верхнего среза и низа изделия.	2		
46.	2	Обработка петли, пришивание пуговицы (крючка).	2		
47.	2	Завершение работы - ВТО.	2		
48.	2	Шорты. Зарисовка эскиза. Снятия мерок.	2		
49.	2	Раскрой изделия.	2		
50.	2	Смётывание деталей. Примерка.	2		

51.	2	Исправление неточностей. Примерка.	2		
52.	2	Обработка вытачек, боковых швов	2		
53.	2	Обработка шаговых и среднего швов.	2		
54.	2	Обработка застежки.	2		
55.	2	Покрой и обработка пояса.	2		
56.	2	Обработка низа изделия. Завершение работы - ВТО.	2		
57.	2	Брюки. Зарисовка эскиза модели.	2		
58.	2	Определение нормы расхода ткани. Изготовление выкроек.	2		
59.	2	Изготовление выкроек	2		
60.	2	Раскрой изделия.	2		
61.	2	Смётывание деталей. Примерка.	2		
62.	2	Исправление неточностей. Примерка	2		
63.	2	Обработка вытачек, боковых швов.	2		
64.	2	Обработка шаговых и среднего швов.	2		
65.	2	Обработка шаговых и среднего швов.	2		
66.	2	Втачивание молнии.	2		
67.	2	Обработка застежки.	2		
68.	2	Покрой пояса.	2		
69.	2	Обработка верхнего среза поясом.	2		
70.	2	Обработка низа изделия.	2		
71.	2	Обработка петли, пришивание пуговицы (крючка). ВТО.	2		
72.	2	Заключительное занятие	2		
		Всего	144		

Календарный учебный график
2 год обучения
3 занятия в неделю по 2 часа – 216 часа в год

№ п/п	№ раздела	Тема	Кол-во часов	Дата проведения	
				По плану	По факту
1.	2	Вводное занятие. Диагностика.	2		
2.	2	Юбка со сложными элементами. Выбор модели. Эскиз.	2		
3.	2	Снятия мерок. Изготовление выкроек	2		
4.	2	Раскрой изделия.	2		
5.	2	Смётывание деталей. Примерка.	2		
6.	2	Исправление неточностей. Примерка.	2		
7.	2	Обработка шлицы.	2		
8.	2	Обработка вытачек, боковых швов,	2		
9.	2	Обработка вытачек, боковых швов,	2		
10.	2	Втачивание застежки-молнии в боковой шов.	2		
11.	2	Обтачка верхнего среза	2		
12.	2	Обтачка низа изделия.	2		
13.	2	Обработка петли, пришивание пуговицы (крючка).	2		
14.	2	Завершение работы - ВТО.	2		
15.	2	Шорты с запахом. Изготовление выкроек.	2		
16.	2	Раскрой изделия.	2		
17.	2	Смётывание деталей. Примерка.	2		
18.	2	Исправление неточностей. Примерка.	2		
19.	2	Конструирование запашной детали, сметывание.	2		
20.	2	Втачивание в боковой шов.	2		
21.	2	Обработка вытачек, боковых швов.	2		
22.	2	Обработка шаговых и среднего швов.	2		
23.	2	Обработка застежки.	2		
24.	2	Покрой и обработка пояса.	2		
25.	2	Обработка низа изделия.	2		
26.	2	Завершение работы - ВТО.	2		
27.	2	Зауженные брюки со сложными элементами. Зарисовка	2		

		эскиза модели. Нормы расхода ткани.			
28.	2	Изготовление выкроек.	2		
29.	2	Раскрой изделия.	2		
30.	2	Смётывание деталей. Примерка.	2		
31.	2	Исправление неточностей. Примерка.	2		
32.	2	Обработка накладных карманов.	2		
33.	2	Пришивание к деталям брюк.	2		
34.	2	Обработка вытачек, боковых швов.	2		
35.	2	Обработка вытачек, боковых швов.	2		
36.	2	Обработка шаговых и среднего швов.	2		
37.	2	Обработка шаговых и среднего швов.	2		
38.	2	Втачивание молнии. Обработка застежки.	2		
39.	2	Покрой пояса.	2		
40.	2	Обработка верхнего среза поясом.	2		
41.	2	Обработка низа изделия.	2		
42.	2	Обработка петли, пришивание пуговицы (крючка). ВТО.	2		
43.	3	Жилет свободного кроя. Измерения фигуры.	2		
44.	3	Изучение построения вытачки от плеча.	2		
45.	3	Изготовление выкроек.	2		
46.	3	Раскрой изделия.	2		
47.	3	Смётывание изделия. Примерка.	2		
48.	3	Исправление неточностей. Примерка.	2		
49.	3	Обработка вытачек.	2		
50.	3	Обработка плечевых швов.	2		
51.	3	Обработка боковых швов	2		
52.	3	Обработка горловины.	2		
53.	3	Обработка низа изделия. ВТО.	2		
54.	3	Пришивание фурнитуры.	2		
55.	3	Жакет простой модели. Измерения фигуры.	2		
56.	3	Изготовление выкроек.	2		
57.	3	Раскрой изделия.	2		
58.	3	Смётывание изделия. Примерка.	2		
59.	3	Исправление неточностей. Примерка.	2		
60.	3	Обработка вытачек (или рельефных швов)	2		
61.	3	Обработка боковых, плечевых швов.	2		
62.	3	Обработка рукавов.	2		
63.	3	Вметывание рукавов. Примерка.	2		
64.	3	Исправление неточностей. Примерка.	2		
65.	3	Втачивание рукавов.	2		
66.	3	Обработка декорирующих деталей.	2		
67.	3	Обработка подбортов.	2		
68.	3	Обработка горловины.	2		
69.	3	Обработка низа рукавов	2		
70.	3	Обработка низа изделия. ВТО.	2		
71.	3	Обработка петель.	2		
72.	3	Пришивание фурнитуры.	2		
73.	3	Цельнокроеное платье. Измерения фигуры.	2		
74.	3	Изготовление выкроек.	2		
75.	3	Раскрой изделия.	2		
76.	3	Смётывание изделия. Примерка.	2		
77.	3	Исправление неточностей. Примерка.	2		
78.	3	Обработка вытачек, боковых швов.	2		
79.	3	Обработка плечевых швов.	2		
80.	3	Обработка рукавов.	2		
81.	3	Вметывание рукавов. Примерка.	2		
82.	3	Втачивание рукавов.	2		
83.	3	Обработка декорирующих деталей.	2		
84.	3	Обработка застежки-молнии.	2		
85.	3	Обработка горловины.	2		
86.	3	Обработка низа изделия. ВТО.	2		

87.	3	Оформление готового изделия.	2		
88.	4	Топ. Изготовление выкроек.	2		
89.	4	Раскрой изделия.	2		
90.	4	Пошив топа.	2		
91.	4	Обработка верхнего края и низа изделия.	2		
92.	4	Блуза без рукавов с аппликацией. Эскиз. Изготовление выкроек.	2		
93.	4	Раскрой изделия.	2		
94.	4	Выполнение аппликации.	2		
95.	4	Сметывание переда и спинки, примерка.	2		
96.	4	Стачивание швов.	2		
97.	4	Обработка горловины	2		
98.	4	Обработка низа изделия. ВТО.	2		
99.	4	Сарафан. Изготовление выкроек. Раскрой изделия.	2		
100.	4	Обработка плечевых швов	2		
101.	4	Обработка боковых, рельефных швов (или вытачек).	2		
102.	4	Обработка застежки.	2		
103.	4	Обработка декорирующих деталей.	2		
104.	4	Обработка горловины.	2		
105.	4	Обработка проймы.	2		
106.	4	Обработка низа изделия.	2		
107.	4	ВТО. Оформление готового изделия.	2		
108.	4	Заключительное занятие.	2		
		Всего	216		

Календарный учебный график
3 год обучения
3 занятия в неделю по 2 часа – 216 часа в год

№ п/п	№ раздела	Тема	Кол-во часов	Дата проведения	
				По плану	По факту
1.	3	Вводное занятие. Диагностика.	2		
2.	3	Платье сложной формы. Измерения фигуры.	2		
3.	3	Изготовление выкроек.	2		
4.	3	Раскрой изделия.	2		
5.	3	Смётывание изделия. Примерка.	2		
6.	3	Исправление неточностей. Примерка.	2		
7.	3	Обработка вытачек боковых швов.	2		
8.	3	Обработка рукавов.	2		
9.	3	Вметывание рукавов. Примерка.	2		
10.	3	Втачивание рукавов.	2		
11.	3	Обработка декорирующих деталей.	2		
12.	3	Обработка застежки-молнии.	2		
13.	3	Обработка горловины.	2		
14.	3	Обработка низа изделия. ВТО.	2		
15.	3	Оформление готового изделия.	2		
16.	3	Жакет со сложными элементами. Измерения фигуры.	2		
17.	3	Изготовление выкроек.	2		
18.	3	Раскрой изделия.	2		
19.	3	Смётывание изделия. Примерка.	2		
20.	3	Исправление неточностей. Примерка.	2		
21.	3	Обработка вытачек (или рельефных швов)	2		
22.	3	Обработка боковых, плечевых швов.	2		
23.	3	Обработка карманов.	2		
24.	3	Обработка рукавов.	2		
25.	3	Вметывание рукавов. Примерка.	2		

26.	3	Втачивание рукавов.	2		
27.	3	Обработка воротника-стойки.	2		
28.	3	Обработка декорирующих деталей.	2		
29.	3	Обработка подбортов.	2		
30.	3	Обработка горловины.	2		
31.	3	Обработка низа рукавов.	2		
32.	3	Обработка низа изделия. ВТО.	2		
33.	3	Пришивание фурнитуры.	2		
34.	4	Комплект: из сарафана и жакета-болеро. Изготовление выкроек.	2		
35.	4	Раскрой изделия.	2		
36.	4	Пошив болеро.	2		
37.	4	Смётывание деталей. Примерка.	2		
38.	4	Обработка боковых, рельефных швов (или вытачек).	2		
39.	4	Обработка плечевых швов, застежки.	2		
40.	4	Обработка декорирующих деталей.	2		
41.	4	Обработка горловины изделия.	2		
42.	4	Обработка проймы.	2		
43.	4	Обработка низа изделия.	2		
44.	4	ВТО, оформление готового изделия.	2		
45.	4	Блуза с рукавом. Изготовление выкроек. Раскрой изделия.	2		
46.	4	Смётывание изделия.	2		
47.	4	Обработка вытачек (или рельефных швов) боковых, плечевых швов.	2		
48.	4	Вметывание рукавов. Примерка.	2		
49.	4	Втачивание рукавов.	2		
50.	4	Обработка декорирующих деталей.	2		
51.	4	Обработка подбортов, горловины.	2		
52.	4	Обработка низа рукавов и изделия. ВТО.	2		
53.	4	Пришивание фурнитуры.	2		
54.	4	Пляжная сумка. Изготовление выкроек и раскрой изделия.	2		
55.	4	Выполнение аппликации	2		
56.	4	Сметывание, стачивание двух деталей	2		
57.	4	Пошив подклада, соединение с основой. Изготовление ручек.	2		
58.	4	Соединение с основой. Декорирование.	2		
59.	5	Юбка-солнце на подкладе. Раскрой.	2		
60.	5	Сшивание верхней части юбки.	2		
61.	5	Сшивание подклада.	2		
62.	5	Втачивание молнии, притачивание пояса	2		
63.	5	Обработка низа, ВТО.	2		
64.	5	Жилет на подкладе. Изготовление выкроек. Раскрой изделия.	2		
65.	5	Смётывание, стачивание вытачек (или рельефных швов) боковых, плечевых швов.	2		
66.	5	Обработка подбортов.	2		
67.	5	Обработка воротника. Втачивание воротника в горловину.	2		
68.	5	Стачивание швов подклада. Соединение подклада с жилетом.	2		
69.	5	ВТО, пришивание фурнитуры.	2		
70.	5	Пиджак. Изготовление выкроек, моделирование.	2		
71.	5	Раскрой деталей изделия. Раскрой деталей из подкладочной ткани.	2		
72.	5	Смётывание швов, вытачек, рельефов. Примерка.	2		
73.	5	Стачивание вытачек, швов, рельефов. Обработка карманов.	2		
74.	5	Смётывание, стачивание рукавов. Соединение рукава с	2		

		подкладом.			
75.	5	Вметывание рукавов. Примерка. Втачивание рукавов.	2		
76.	5	Обработка воротника. Обработка подбортов. Вметывание воротника.	2		
77.	5	Смётывание, стачивание деталей из подкладочной ткани.	2		
78.	5	Соединение подкладки с верхней частью изделия.	2		
79.	5	Обработка низа рукавов и низа изделия.	2		
80.	5	Обработка петель, ВТО, пришивание фурнитуры.	2		
81.	5	Плащ. Раскрой деталей изделия. Раскрой деталей из подкладочной ткани.	2		
82.	5	Смётывание швов, вытачек, рельефов. Примерка.	2		
83.	5	Стачивание вытачек, швов, рельефов.	2		
84.	5	Обработка карманов.	2		
85.	5	Смётывание, стачивание рукавов.	2		
86.	5	Соединение рукава с подкладом.	2		
87.	5	Вметывание рукавов. Примерка. Втачивание рукавов.	2		
88.	5	Обработка воротника.	2		
89.	5	Обработка подбортов. Вметывание воротника.	2		
90.	5	Смётывание, стачивание деталей из подкладочной ткани.	2		
91.	5	Соединение подкладки с верхней частью изделия.	2		
92.	5	Обработка низа рукавов и низа изделия.	2		
93.	5	Обработка петель, ВТО, пришивание фурнитуры.	2		
94.	5	Демисезонное пальто. Раскрой деталей изделия.	2		
95.	5	Раскрой деталей из подкладочной ткани.	2		
96.	5	Смётывание швов, вытачек, рельефов. Примерка.	2		
97.	5	Исправление неточностей. Примерка.	2		
98.	5	Стачивание вытачек, швов, рельефов.	2		
99.	5	Обработка карманов.	2		
100.	5	Смётывание, стачивание рукавов. Соединение рукава с подкладом.	2		
101.	5	Вметывание рукавов. Примерка. Втачивание рукавов.	2		
102.	5	Обработка воротника.	2		
103.	5	Обработка подбортов. Вметывание воротника.	2		
104.	5	Смётывание, стачивание деталей из подкладочной ткани.	2		
105.	5	Соединение подкладки с верхней частью изделия.	2		
106.	5	Обработка низа рукавов и низа изделия.	2		
107.	5	Обработка петель, ВТО, пришивание фурнитуры.	2		
108.	5	Итоговое занятие.	2		
		Всего	216		

Приложение №3
к ДООП «Кройка и шитье»

Вопросы к характеристике оценочных материалов ЗУН

Вопросы к рубежной диагностике на начало 1 года обучения

1. Пробовали уже что-нибудь сшить самостоятельно?
2. Нравиться тебе шить?
3. Делаешь ли дома с мамой (бабушкой) подарки своими руками?
4. Умеешь ли правильно работать ножницами, иголками? (покажи)
5. Умеешь кроить что-нибудь из ткани?
6. Зачем нужна игольница?

Вопросы к рубежной диагностике на начало 2, 3 года обучения

1. Какие виды ткани вы знаете?
2. Для чего нужна выкройка?
3. Какие виды швов вы знаете?
4. Какие правила измерения человеческой фигуры вы знаете?
5. В чем разница между сметыванием и втачиванием?
6. Что такое эскиз изделия?

Вопросы к рубежной диагностике на конец 1, 2 года обучения

1. Какие виды рукавов и воротников вы знаете?
2. Объясните значение термина «пэчворк», «фурнитура»?
3. Какие правила измерения человеческой фигуры вы знаете?
4. В чем разница между сметыванием и втачиванием?
5. Что такое эскиз изделия?
6. Какие виды вытачек вы знаете?

Вопросы к рубежной диагностике на конец 3 года обучения

1. Что такое моделирование и конструирование? (своими словами)
2. Что такое лекала?
3. Перечислите названия и формы деталей кроя?
4. Перечислите правила влажно – тепловой обработки и дублирования изделия?
5. Какие сложные элементы в моделировании вы знаете?
6. В чем отличие жакета от пиджака?
7. Как правильно подбирать ткань?

Приложение №4
к ДООП «Кройка и шитье»

ДИАГНОСТИКА УРОВНЯ ВОСПИТАННОСТИ УЧАЩИХСЯ

Диагностика уровня воспитанности по методике М.И.Шиловой отражает пять основных показателей нравственной воспитанности школьника:

- Отношение к обществу, патриотизм
- Отношение к умственному труду
- Отношение к физическому труду
- Отношение к людям (проявление нравственных качеств личности)
- Саморегуляция личности (самодисциплина)

По каждому показателю сформулированы признаки и уровни формирующихся качеств (от 3-го до нулевого уровня). Полученные баллы по каждому показателю вносятся в сводный лист. Затем средние баллы по всем показателям суммируются. Полученное числовое значение определяет уровень нравственной воспитанности (УНВ) личности учащегося:

Невоспитанность (от 0 до 13 баллов) характеризуется отрицательным опытом поведения учащегося, которое с трудом исправляется под влиянием педагогических воздействий, неразвитостью самоорганизации и саморегуляции;

Низкий уровень воспитанности (от 12 до 19 баллов) представляется слабым, еще неустойчивым опытом положительного поведения, которое регулируется в основном требованиями старших и другими внешними стимулами, и побудителями, при этом саморегуляция и самоорганизация ситуативны;

Средний уровень воспитанности (от 20 до 27 баллов) характеризуется самостоятельностью, проявлениями саморегуляции и самоорганизации, хотя активная общественная позиция еще не вполне сформирована;

Высокий уровень воспитанности (от 28 до 36 баллов) определяется устойчивой и положительной самостоятельностью в деятельности и поведении на основе активной общественной, гражданской позиции.

Диагностика воспитанности проводится в конце каждого учебного года.

Диагностическая программа изучения уровней проявления воспитанности учащегося 7-11 лет

Основные отношения. Показатели воспитанности	**Признаки и уровни формирующихся качеств (от 3-го уровня до нулевого уровня)**
Отношение к умственному труду. Любознательность	
1. Познавательная активность	3 - сам много читает и знает, обсуждает с друзьями узнанное; 2 - сам много читает; 1 - читает при побуждении взрослых, учителей 0 - читает недостаточно, на побуждения учителя не реагирует
2. Стремление реализовать свои интеллектуальные способности	3 - стремится учиться как можно лучше, помогает другим; 2 - стремится учиться как можно лучше 1 - учиться при наличии контроля; 0 - плохо учится даже при наличии контроля
3. Саморазвитие	3 - есть любимое полезное увлечение, к которому привлекает товарищей; 2 - есть любимое полезное увлечение; 1 - нет полезного увлечения, во внеурочной познавательной деятельности участвует при наличии побуждения со стороны учителя; 0 - во внеурочной деятельности не участвует.
4. Организованность в учении	3 - работу на уроке и домашнее задания выполняет внимательно, аккуратно, помогает товарищам; 2 - работу на уроке и домашнее задания выполняет внимательно, аккуратно

	1- Работу на уроке и домашнее задания выполняет под контролем; 0 - на уроках невнимателен, домашнее задания не выполняет
Отношение к физическому труду. Трудолюбие	
5. Самостоятельность	3 - хорошо трудится без контроля со стороны старших и побуждает к этому товарищей; 2 - сам хорошо трудится, но к труду других равнодушен; 1 - трудится при наличии контроля; 0 - участия в труде не принимает
6. Бережное отношение к результатам труда	3 - бережет личное и общественное имущество, стимулирует других; 2 - бережет личное и общественное имущество; 1 - требует контроля в отношении к личному и общественному имуществу; 0 - небережлив, допускает порчу личного и общественного имущества.
7. Осознание значимости труда	3 - осознает знание труда, сам находит работу по своим силам и помогает товарищам; 2 - осознает значение труда, сам находит работу по своим силам; 1 - не имеет четкого представления о значимости труда; при выполнении работ по силам нуждается в руководстве; 0 - не осознает значимости труда, не умеет и не любит трудиться.
Отношение к людям. Доброта и отзывчивость	
8. Дружелюбное отношение к сверстникам	3 - отзывчив к друзьям и близким, дружелюбно относится к сверстникам, осуждает грубость; 2 - отзывчив к друзьям, близким и сверстникам; 1 - проявляет дружелюбие, нуждается в побуждении со стороны товарищей и старших; 0 - груб и эгоистичен
9. Честность в отношениях с товарищами и взрослыми	3 - честен в отношениях с товарищами и взрослыми, не терпит проявления лжи и обмана со стороны других 2 - честен в отношениях с товарищами и взрослыми; 1 - не всегда честен; 0 – нечестен
Отношение к себе. Самодисциплина	
10. Самообладание и сила воли	3 - проявляет самообладание и силу воли в добрых поступках, стремится развивать ее, побуждает к этому других; 2 – сам проявляет добрую волю, стремится развивать ее, но безразличен к безволию своих товарищей; 1 - развивает волю в организованных взрослыми ситуациях, нередко подчиняясь воле других; 0 - силой волей не обладает и не стремится ее развивать.
11. Самоуважение, соблюдение правил культуры поведения	3 - добровольно соблюдает правила культуры поведения, требует этого от других; 2 - добровольно соблюдает правила культуры поведения, не заботится о других; 1 - нормы, правила поведения соблюдает при наличии контроля; 0 - нормы и правила не соблюдает
12. Организованность и пунктуальность	3 - своевременно и качественно выполняет любое дело, требует этого от других; 2 - своевременно и качественно выполняет свои дела; 1 - при выполнении дел и заданий нуждается в контроле; 0 - начатые дела не выполняет

Сводный лист диагностики воспитанности учащихся

Объединение _____ Группа _____

Руководитель _____

	Показатель													Средний балл
	Отношение к умственному труду. Любознательность													
1	Познавательная активность													
2	Стремление реализовать свои интеллектуальные способности													
3	Саморазвитие													
4	Организованность в учении													

	Отношение к физическому труду. Трудолюбие													
5	Самостоятельность													
6	Бережное отношение к результатам труда													
7	Осознание значимости труда													
	Отношение к людям. Доброта и отзывчивость													
8	Дружелюбное отношение к сверстникам													
9	Честность в отношениях с товарищами и взрослыми													
	Отношение к себе. Самодисциплина													
10	Самообладание и сила воли													
11	Самоуважание, соблюдение правил культуры поведения													
12	Организованность и пунктуальность													
	Средний балл													

Приложение № 5
к ДООП «Кройка и шитье»

Диагностическая программа изучения уровней воспитанности учащихся 12-18 лет (III, IV, V года обучения) (автор программы – М.И. Шилова)

Отношение	**Показатели воспитан-ности**	**Признаки проявления воспитанности**			
		Ярко проявляются	**Проявляются**	**Слабо проявляются**	**Не проявляются**
К обществу	Долг и ответственность	Выполняет общественные поручения охотно, ответственно и с желанием, требует такого же отношения от других	Выполняет общественные поручения охотно, ответственно, но не требует этого от других	Неохотно выполняет поручения, а только при условии контроля со стороны учителей и товарищей	Уклоняется от общественных поручений, безответственен
	Бережливость	Бережет школьное имущество, призывает к этому и других	Сам бережлив, но не интересуется, бережливы ли его товарищи	Проявляет бережливость, если чувствует контроль со стороны педагогов, старших товарищей	Небережлив, наносит ущерб школьному имуществу и восстанавливает его лишь после настоятельных требований
К труду	Дисциплинированность	Примерно ведет себя, соблюдает правила поведения в Центре, на улице (в общественных местах), дома, требует этих качеств и от других	Хорошо ведет себя независимо от наличия или отсутствия контроля, но не требует хорошего поведения от других	Соблюдает правила поведения при условии требовательности и контроля со стороны взрослых или товарищей	И при наличии требований со стороны педагогов и товарищей нарушает дисциплину, слабо реагирует на внешние воздействия
	Ответственное отноше	Учится в полную силу, проявляет интерес к	Учится в полную силу, проявляет интерес к	Учится не в полную силу, сам не проявляет	Несмотря на контроль, не проявляет

	ние к учению	знаниям, трудолюбив и прилежен, добивается хороших результатов в учении, участвует в конкурсах	знаниям, хорошо учится сам, но товарищам помогает лишь тогда, когда поручают или просят	интереса к учению, требует постоянного контроля, безразличен к учебе товарищей	Интереса к учению и прилежанию, плохо учится
	Отношение к общественно-полезному труду	Понимает общественную ценность труда, проявляет интерес к нему, добросовестно относится к самообслуживанию и другим видам труда, умело организует труд других	Понимает общественную ценность труда, сам проявляет интерес и добросовестное отношение к труду, но других на общественно-полезный труд не организует и не побуждает	Трудится при наличии соревнования, требований и контроля со стороны педагогов и товарищей	Не любит труд, стремится уклониться от него даже при наличии требований и контроля
К людям	Коллективизм и товарищество	Общительный, уважает интересы коллектива, сам охотно отзывается на просьбы товарищей, организует полезные дела коллектива	Общительный, считается с интересами коллектива, охотно выполняет поручения, но сам не организует полезные дела	Не очень общительный, отзывается на просьбы товарищей, но в делах коллектива участвует неохотно	Необщительный, эгоистичный
	Доброта и отзывчивость	Добрый, заботливый, охотно помогает всем, кто нуждается в его помощи, побуждает на добрые дела товарищей	Сам добрый, отзывчивый, всегда поможет в трудную минуту, но других на добрые дела не мобилизует	Помогает другим, если поручает педагог или коллектив	Недоброжелателен, груб с товарищами
	Честнос	Верен своему	Верен своему	Не всегда	Часто

	ть и правдивость	слову, правдив с педагогами, товарищами, добровольно признается в своих проступках и того же требует от других	слову, правдив с педагогами, товарищами, признается в своих проступках, но не требует честности и правдивости от других	выполняет обещания, не сразу признается в своих проступках, а лишь после осуждения старшими или товарищами	неискренен, обманывает педагогов, старших
К себе	Простота и скромность	Прост и скромен, одобряет эти качества у других	Сам прост и скромен, но не интересуется, обладают ли этими качествами окружающие люди	Прост и скромен в присутствии старших и педагогов	Держится высокомерно, пренебрежительно относится к товарищам
К культуре	Культурный уровень	Много читает, охотно посещает культурные центры. Разбирается в музыке, живописи. Охотно делится своими знаниями с товарищами. Привлекает их к культурной жизни	Любит читать. Посещает культурные центры. Проявляет интерес к музыке, живописи, но интересуется всем этим только для себя. Не привлекает товарищей к культурной жизни	Читает. Иногда посещает культурные центры (музеи, выставки), но все это делает по совету или настоянию взрослых: педагогов, родителей	Не хочет читать художественную литературу, отказывается посещать культурные центры

Диагностика воспитанности проводится в конце каждого учебного года.

При определении уровня воспитанности по каждому показателю необходимо пользоваться диагностической таблицей. Оценка записывается условным обозначением:

3 балла – ярко проявляется
2 балла – проявляется
1 балл – слабо проявляется
0 баллов – не проявляется

Итоговая оценка выводится как среднеарифметическое (сумма баллов делится на 11).

2,8 – 3 – высокий уровень (в)
2,5 – 2,7 – хороший уровень (х)
1,9 – 2,4 – средний уровень (с)
1 – 1,8 – низкий уровень (н)

Сводный лист диагностики воспитанности учащихся 12-18 лет

Объединение _____ Группа _____

Руководитель _____

Ф.И. учащегося / Показатель															Средний балл
Отношение к обществу															
Долг и ответственность															
Бережливость															
Отношение к труду															
Дисциплинированность															
Ответственное отношение к учению															
Отношение к общественно-полезному труду															
Отношение к людям															
Коллективизм и товарищество															
Доброта и отзывчивость															
Честность и справедливость															
Отношение к себе. Простота и скромность															
Отношение к культуре. Культурный уровень															
Средний балл															